GENERACIONES DE CRECIMIENTO

Neumáticos agrícolas

CATÁLOGO TÉCNICO

2019 | 2020

EXENCIÓN DE RESPONSABILIDAD

Unas breves palabras.

Este catálogo técnico de Goodyear Farm Tires ofrece una exhaustiva información técnica y de seguridad que permitirá al cliente encontrar rápidamente el neumático perfecto para su actividad. Aunque todos los datos y orientaciones proporcionados en este catálogo son precisos respecto a nuestra gama de productos, este está sujeto a cambios a medida que seguimos mejorando nuestros neumáticos. Por tanto, aunque hacemos todo lo posible por garantizar que la información contenida en el mismo sea correcta, los neumáticos indicados pueden no reflejar siempre nuestra gama de productos disponibles.

¿Necesita más información?

Oficina comercial
Albarracín, 34
28037 Madrid
ESPAÑA
T: +34 91 827 51 00
pedidos@nex.es
info@nex.es
www.nex.es

Goodyear® Farm Tires, de Titan® International Inc., es una de las principales marcas europeas de neumáticos para maquinaria agrícola. Nuestras instalaciones de fabricación globales están respaldadas por una red internacional de venta y distribución.

CONTENIDO

NUESTROS NEUMÁTICOS

	Página
Introducción	05
Nuestros Valores | Nuestra Misión	06
Neumáticos IF | VF | CFO | IF CFO	08
Neumáticos con flanco de perfil bajo	11
Flotación y compactación	12
Marcaje lateral del neumático	14
Índice de carga	18
Calculadora avance	20
Leer y comprender los datos técnicos	22

NUESTRA GAMA DE PRODUCTOS

Resumen de la Gama | Encuentre Su Neumático Perfecto	26
Índice diseño/dimensión	28
Neumáticos Radiales para Tractores | Optitrac	31
Neumáticos para Cosechadoras | Optitrac	55
Neumáticos para Pulverizadoras | Ultra Sprayer	63
Neumáticos Industriales | IT323 | IT420 | IT520 | Sure Grip Lug | Sure Grip Industrial Tractor	68
Neumáticos Diagonales para Tractores | Sure Grip All Service | Traction Sure Grip	79
Neumáticos para pequeños equipos y Maquinaria Agrícola | Super Rib | AM Implement	87

OPERACIONES

Información Importante de Seguridad	92
Almacenamiento y Cuidado del Neumático	93
Guía de Inflado	94
Montaje y Desmontaje del Neumático	96

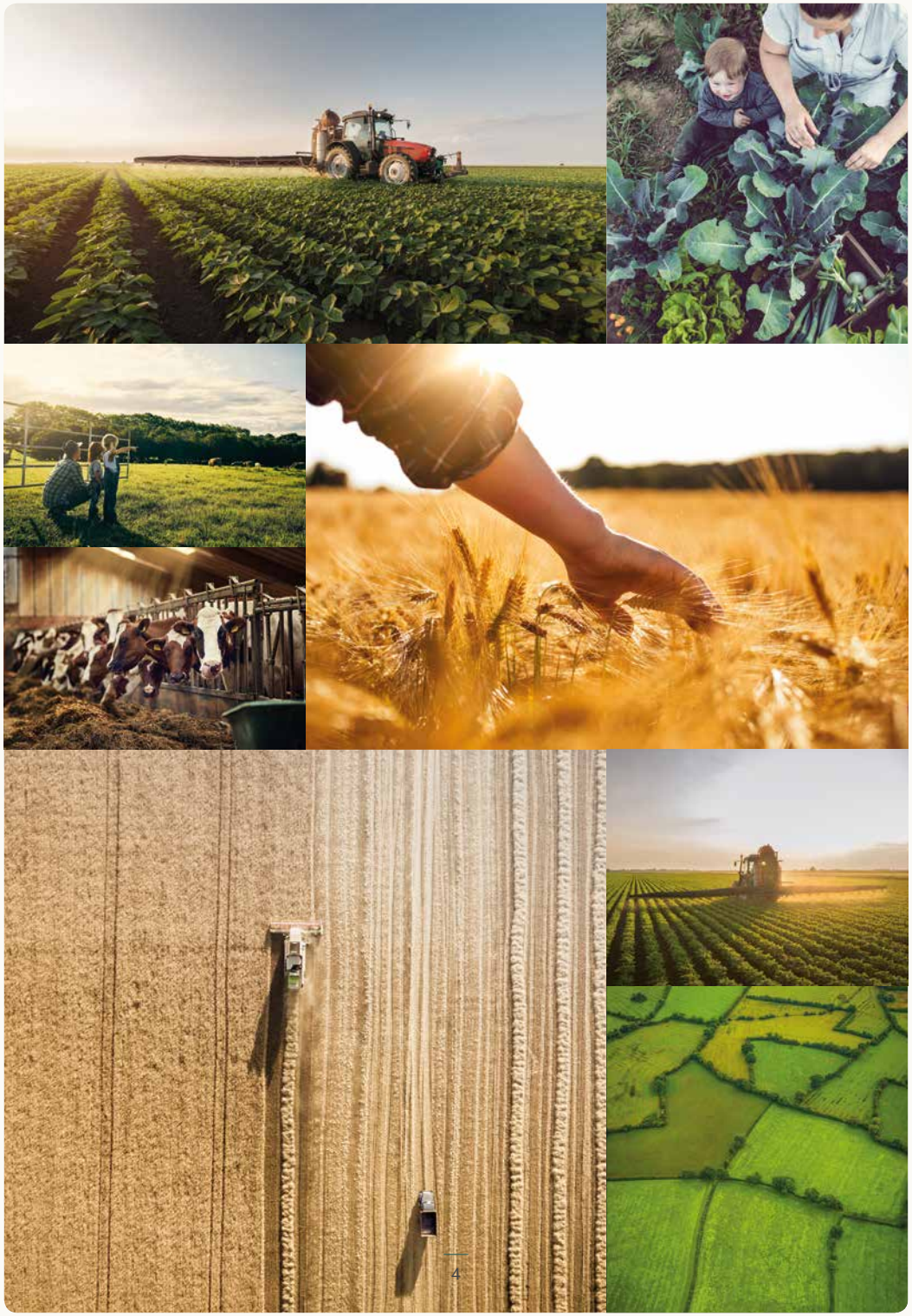

Los primeros en el sector agrícola durante 120 años.

En **Goodyear® Farm Tires**, de **Titan®** conocemos los retos constantes a los que se enfrenta nuestro sector. Desde el cambio climático y el agotamiento de los recursos naturales al aumento de la población, nunca ha sido tan importante estar a la vanguardia del sector en innovación, fiabilidad y rendimiento. Por ello, aprovechamos los años de experiencia en el sector agrícola en el diseño y fabricación de nuestra nueva gama de neumáticos agrícolas. Construidos para resistir las condiciones más duras, cada neumático posee nuestra más avanzada tecnología que ofrece una menor compactación del suelo, mayor tracción y menor consumo de combustible. Todos nuestros neumáticos se someten a rigurosos ensayos para garantizar la satisfacción de las necesidades de nuestros clientes, y todos los que se incluyen en este catálogo técnico han sido especialmente diseñados para el mercado europeo.

NUESTROS VALORES

Nuestros valores de marca son los que nos permiten estar a la vanguardia de la tecnología de neumáticos. Nos impulsan, nos definen y nos distinguen.

CONFIANZA
FIABILIDAD
RENDIMIENTO
VALOR

NUESTRA MISIÓN

Para mejorar la productividad y rentabilidad de los cultivos, ofreciendo a los agricultores una gama de neumáticos agrícolas que ofrecen un rendimiento de primer nivel, durabilidad y valor añadido.

Una colaboración cada vez más sólida

Goodyear Farm Tires es una marca cuya licencia ha sido otorgada a Titan International Inc. Con NEX como distribuidor exclusivo en España y Portugal, Titan es una marca global en la que confían los fabricantes de equipo original y operadores para obtener productos duraderos y calidad en el servicio.

TITAN

NEUMÁTICOS | IF | VF | CFO | IF CFO

Diseñados para ofrecer mayor rendimiento

En Goodyear Farm Tires estamos comprometidos con ayudar al cliente a mejorar su eficiencia en todo momento. Reducir la compactación y el consumo de combustible es clave para lograrlo, por ello ofrecemos distintas categorías de neumáticos.

Neumáticos con flexión aumentada (IF) bajo inflado

Con una mayor flexibilidad en el flanco cuando se comparan con los neumáticos radiales estándar, los neumáticos IF permiten soportar una carga un **20 %** mayor que otros neumáticos radiales de igual tamaño (o transportar la misma carga a menor presión). No obstante, no es posible aumentar las cargas a menores velocidades.

Neumáticos con flexión superaumentada (VF) bajo inflado

Aunque son similares a los neumáticos IF, los neumáticos VF ofrecen incluso un mayor rendimiento respecto a los neumáticos estándar. De hecho, los neumáticos VF pueden soportar un **40 %** más de carga con la misma presión de inflado (o transportar la misma carga a una presión mucho menor). No obstante, una vez más, no es posible aumentar las cargas a menores velocidades. Al usar una menor presión de inflado en un neumático VF, se aumenta la huella de este, mejorando la tracción, reduciendo el consumo de combustible y la protección del terreno.

Estándar
Neumático radial CF

Flexión aumentada
Neumático radial

Flexión superaumentada
Neumático radial

Funcionamiento cíclico en campo (CFO) Neumáticos CFO (Cosechadora)

Diseñados específicamente para periodos de cosecha intensos, los neumáticos CFO pueden soportar más carga que otros neumáticos radiales de tamaño equivalente. Esto permite al cliente trabajar más rápido y con mayor eficiencia, al tiempo que se reduce la compactación del suelo, obteniendo una mayor producción en campo.

Neumáticos IF-CFO (Cosechadora)

Diseñados para combinar las cosechadoras y los carros de grano, los neumáticos IF-CFO pueden soportar un **20 %** más de carga que un neumático estándar y soportan una carga adicional del **55 %** en condiciones de carga variable para velocidades del vehículo de 0 a 16 km/h sin necesidad de aumentar la presión de inflado. Estos valores se reducen a un **30 %** para velocidades de 16 a 32 km/h.

IF | VF | IF CFO Neumáticos

Tamaño del neumático	Número de página
VF380/80R38	46
IF480/80R50	48
VF480/80R50	48
VF480/70R54	52
VF750/65R26	58
IF800/70R38CFO	60
IF520/85R42CFO	60
IF320/90R42	66
IF380/90R46	66
IF320/90R46	66
IF380/80R38	66
IF320/105R54	66
IF380/80R38	66
IF380/80R42	64
IF380/90R50	64
IF380/90R54	66
VF380/90R46	66

TECNOLOGÍA DE FLANCO CON PERFIL BAJO (LWS)

Mayor rendimiento

La maquinaria agrícola es ahora de mayor tamaño, más rápida y pesada que nunca. No obstante, para aprovechar completamente la mayor potencia y capacidad de carga es fundamental que el cliente disponga de las ruedas y neumáticos adecuados.

La tecnología LWS dispone de un mayor diámetro de la llanta y menor tamaño del flanco que un neumático estándar, ofreciendo una mayor estabilidad, tanto en campo como en carretera. Al usar neumáticos LSW, pueden reducirse considerablemente las variaciones de potencia, los avances bruscos durante la marcha y la compactación del suelo, lo que mejora la seguridad y el rendimiento del equipo.

ESTÁNDAR

FLANCO DE PERFIL BAJO (LSW)

81" (2.057 mm) DE DIÁMETRO TOTAL

¿Por qué elegir los neumáticos LWS?

- Menor variación de potencia y menos avances bruscos cuando se viaja a mayores velocidades, obteniéndose un mayor confort y productividad del operario
- Un menor rebote y mayor estabilidad, mejorando la seguridad y eficiencia del equipo
- Menor compactación del suelo, que ofrece mayor rendimiento en la producción

FLOTACIÓN Y COMPACTACIÓN

Bajo la superficie

Junto con el coste y el tamaño, otro factor clave a la hora de elegir los neumáticos agrícolas **Goodyear** es la flotación y compactación.

La **flotación** es la capacidad de un neumático de resistir el hundimiento en el suelo. Cuando un neumático no es capaz de quedarse sobre el terreno sin dejar un surco bajo el mismo, este puede afectar gravemente a la producción, ya que los suelos necesitan disponer de una porosidad que permita la entrada de aire y agua para facilitar el crecimiento de las raíces, el transporte de nutrientes a la planta y una rápida absorción del agua de lluvia.

Un descenso en el volumen de estos espacios porosos suele denominarse **compactación**. Hay dos preocupaciones principales respecto a la compactación. La primera es la compactación del subsuelo, que depende del peso total del vehículo. La segunda es la alteración de la superficie, que está relacionada con la presión media entre el neumático y el terreno. Es importante recordar que, para un nivel de carga determinado, el neumático que soportará la carga a la menor presión de inflado necesaria, proporcionará la mayor flotación y la menor alteración y compactación de la superficie. Esto se debe a que la presión media bajo el neumático es, prácticamente, la misma que la presión de inflado en dicho neumático.

Para comparar las características de flotación de neumáticos de distintos tamaños, deben usarse las tablas de carga para calcular la presión correspondiente a la carga por neumático. Si se busca, específicamente, un cierto nivel de flotación, lo mejor será optar por el neumático que soporte la carga a la menor presión de inflado.

Escala de presión en kPa

Velocidad máxima (km/h)	50kPa	80kPa	100kPa	120kPa	140kPa	160kPa	180kPa	200kPa
50		960	1095	1230	1365	1500		
40		960	1095	1230	1365	**1500**		
30	885	1025	1170	1315	1460	1605		
10	1240	1440	1645	1845	2050	2250		
10cycl			1860	1995	2135	2270	2410	2550

Velocidad de uso en km/h

Carga en kg

El texto en negrita muestra la carga máxima a la velocidad indicada

MARCAJE DEL NEUMÁTICO

Cómo leer un neumático

Es esencial comprender el marcado del neumático para eliminar el riesgo de instalar unos neumáticos inadecuados en la maquinaria.

El **tamaño del neumático** viene indicado en el flanco de este y se compone de una secuencia de números y letras. Puede escribirse mediante la denominación de un código o el equivalente en el sistema métrico. La denominación mediante código utiliza un código nominal para el ancho de la sección, que tradicionalmente se basa en el ancho del neumático en pulgadas. La designación mediante el sistema métrico indica el ancho del neumático en mm.

Denominación mediante código

18.4 - 42

- Ancho nominal de la sección de un neumático diagonal (pulgadas)
- Bias
- Diámetro nominal de la llanta (pulgadas)

- Un neumático diagonal se denomina mediante un guion medio **(-) o D**. Los neumáticos diagonales se construyen a partir de pliegues de cordones con un ángulo de 30 a 40 grados, con pliegues sucesivos dispuestos en ángulos opuestos formando un patrón cruzado
- **El diámetro nominal de la llanta** es el tamaño de la llanta de la rueda sobre la que puede montarse el neumático

Denominación mediante el sistema métrico

320/90 R 46

- Ancho nominal de la sección (milímetros)
- Relación nominal de aspecto (%)
- Radial
- Diámetro nominal radial de la llanta (pulgadas)

- La **relación de aspecto** del flanco del neumático se expresa mediante un porcentaje del ancho del neumático. De este modo, una relación de aspecto de 70 indica que la altura del flanco del neumático es el 70 % de su anchura
- Los neumáticos **radiales** están marcados con una letra **R** y se construyen con pliegues de cordones situados a un ángulo de 90 grados en la dirección de rodadura

Ejemplos de marcado del flanco:

Descripción del tamaño del neumático					Descripción del servicio		
Ancho nominal de la sección	Relación nominal de aspecto	Código de construcción	Llanta nominal	Sufijo del código de diámetro	Índice de carga	Símbolo de velocidad	PR
Denominación mediante código							
10.0	/75	-	15.3	IMP	120	A8	10PR
16.9		-	30		143	A8	14PR
18.4		R	26	IND	160	A8	
Denominación mediante el sistema métrico							
540	/65	R	34		152	D	
210	/70	-	15	IMP	122	A8	2PR
340	/70	D	16.5	IND	133	A8	
460	/70	R	24	IND	159	A8	

- En los neumáticos para pequeños equipos, la palabra «IMPLEMENT» se indica en el flanco o con las letras IMP tras el código de la llanta nominal.
- En los neumáticos de construcción, se indica el sufijo IND tras el diámetro nominal de la llanta o bien puede sustituirse por la marca R4.

En la página 19 puede consultar una descripción del Índice de carga, Símbolo de velocidad y PR.

Asimismo, se añaden símbolos relativos a cada aplicación para indicar si el neumático es adecuado para un uso en la rueda de tracción, de giro libre o para aplicaciones mixtas. Estos símbolos se colocan tras la descripción del servicio.

Rueda de tracción	107 A8
Rueda de giro libre	120 A8
Aplicación mixta	107 A8 120 A8

Los neumáticos con flexión aumentada (IF) y superaumentada (VF) están marcados con un prefijo

Los neumáticos para funcionamiento ciclo en campo (CFO) están marcados con un sufijo

Por ejemplo: **IF**800/70R38**CFO**

INFORMACIÓN DEL NEUMÁTICO

Marcado del flanco

Significado de la marca	
Goodyear	Nombre de la marca
Optitrac	Nombre del producto
800/70R38	Tamaño del neumático
173	Índice de carga
D	Símbolo de velocidad

Recuerde que, si su uso es distinto al indicado en el flanco, debe consultar las notas en la parte inferior de las tablas de carga ampliada.

Dimensiones del neumático

SW	Ancho de la sección
TW	Ancho de la banda de rodadura
SH	Altura de la sección
NR	Diámetro nominal de la llanta
RW	Ancho de la llanta
R	Radio
OD	Diámetro total
SL	Radio bajo carga estática
LW	Ancho de la zona de carga
TD	Profundidad de la banda de rodadura

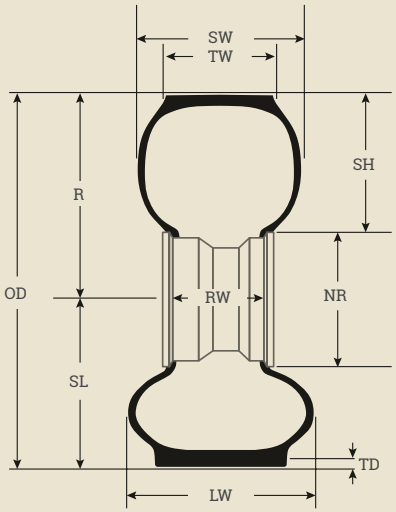

PR E ÍNDICE DE CARGA

Medidas

LI	kg	lbs	LI	kg	lbs	LI	kg	lbs	LI	kg	lbs	LI	kg	lbs
40	140	310	85	515	1140	130	1900	4180	175	6900	15200	220	25,000	55,100
41	145	320	86	530	1170	131	1950	4300	176	7100	15700	221	25,750	56,800
42	150	330	87	545	1200	132	2000	4400	177	7300	16100	222	26,500	58,400
43	155	340	88	560	1230	133	2060	4540	178	7500	16500	223	27,250	60,000
44	160	355	89	580	1280	134	2120	4680	179	7750	17100	224	28,000	61,500
45	165	365	90	600	1320	135	2180	4800	180	8000	17600	225	29,000	64,000
46	170	375	91	615	1360	136	2240	4940	181	8250	18200	226	30,000	66,000
47	175	385	92	630	1390	137	2300	5080	182	8500	18700	227	30,750	68,000
48	180	395	93	650	1430	138	2360	5200	183	8750	19300	228	31,500	69,500
49	185	410	94	670	1480	139	2430	5360	184	9000	19800	229	32,500	71,500
50	190	420	95	690	1520	140	2500	5520	185	9250	20400	230	33,500	74,000
51	195	430	96	710	1570	141	2575	5680	186	9500	20900	231	34,500	76,000
52	200	440	97	730	1610	142	2650	5840	187	9750	21500	232	35,500	78,500
53	206	455	98	750	1650	143	2725	6000	188	10000	22000	233	36,500	80,500
54	212	465	99	775	1710	144	2800	6150	189	10300	22700	234	37,500	82,500
55	218	480	100	800	1760	145	2900	6400	190	10,600	23,400	235	38,760	85,600
56	224	495	101	825	1820	146	3000	6600	191	10,900	24,000	236	40,000	88,000
57	230	505	102	850	1870	147	3075	6800	192	11,200	24,700	237	41,250	91,000
58	236	520	103	875	1930	148	3150	6950	193	11,500	25,400	238	42,500	93,500
59	243	535	104	900	1980	149	3250	7150	194	11,800	26,000	239	43,750	96,500
60	250	550	105	925	2040	150	3350	7400	195	12,150	26,800	240	45,000	99,000
61	257	565	106	950	2090	151	3450	7600	196	12,500	27,600	241	46,250	102,000
62	265	585	107	975	2150	152	3550	7850	197	12,850	28,300	242	47,500	104,500
63	272	600	108	1000	2200	153	3650	8050	198	13,200	29,100	243	48,750	107,500
64	280	615	109	1030	2270	154	3750	8250	199	13,600	30,000	244	50,000	110,000
65	290	640	110	1060	2340	155	3875	8550	200	14,000	30,900	245	51,500	113,500
66	300	660	111	1090	2400	156	4000	8800	201	14,500	32,000	246	53,000	117,000
67	307	675	112	1120	2470	157	4125	9100	202	15,000	33,100	247	54,500	120,000
68	315	695	113	1150	2540	158	4250	9350	203	15,500	34,200	248	56,000	123,500
69	325	715	114	1180	2600	159	4375	9650	204	16,000	35,300	249	58,000	128,000
70	335	740	115	1215	2680	160	4500	9900	205	16,500	36,400	250	60,000	132,500
71	345	760	116	1250	2760	161	4625	10200	206	17,000	37,500	240	45,000	99,000
72	355	785	117	1285	2830	162	4750	10500	207	17,600	38,600	241	46,250	102,000
73	365	805	118	1320	2910	163	4875	10700	208	18,000	39,700	242	47,500	104,500
74	375	825	119	1360	3000	164	5000	11000	209	18,500	40,800	243	48,750	107,500
75	387	855	120	1400	3080	165	5150	11400	210	19,000	41,900	244	50,000	110,000
76	400	880	121	1450	3200	166	5300	11700	211	19,500	43,000	245	51,500	113,500
77	412	910	122	1500	3300	167	5450	12000	212	20,000	44,100	246	53,000	117,000
78	425	935	123	1550	3420	168	5600	12300	213	20,600	45,400	247	54,500	120,000
79	437	965	124	1600	3520	169	5800	12800	214	21,200	46,700	248	56,000	123,500
80	450	990	125	1650	3640	170	6000	13200	215	21,800	48,100	249	58,000	128,000
81	462	1020	126	1700	3740	171	6150	13600	216	22,400	49,400	250	60,000	132,500
82	475	1050	127	1750	3860	172	6300	13900	217	23,000	50,700			
83	487	1070	128	1800	3960	173	6500	14300	218	23,600	52,000			
84	500	1100	129	1850	4080	174	6700	14800	219	24,300	53,600			

Para garantizar la seguridad en el funcionamiento y un óptimo rendimiento, es importante conocer la PR o el índice de carga de sus neumáticos, ya que instalar un neumático con una clasificación inadecuada puede anular su garantía.

La **PR** indica la resistencia de la carcasa de un neumático y suele usarse en neumáticos diagonales. Las cargas y presiones máximas son distintas para cada tamaño de neumático, ya que los neumáticos de mayor tamaño trabajan menores presiones para una resistencia del armazón determinada.

El **índice de carga** es un estándar del sector usado para los neumáticos radiales. Indica la carga máxima para la que cada neumático ha sido diseñado cuando se infla a su presión recomendada. Todos los neumáticos disponen de una descripción relativa a su uso, compuesta por el índice de carga (un número) y el símbolo de velocidad (una letra o una letra y una cifra).

El **símbolo de velocidad** indica la velocidad máxima para la que está certificado el neumático. La clasificación de la velocidad de los neumáticos se expresa mediante una letra de la A a la Z (el símbolo de velocidad), oscilando desde los 5 km/h (3 mph) hasta más de 300 km/h (186 mph). Por ejemplo, la letra «D» indica que la velocidad máxima está limitada a 65 km/h o 40 mph. (Puede consultar la clasificación de velocidad del neumático en el gráfico siguiente).

Símbolos de velocidad

Símbolos	km/h	mph
A1	5	2.5
A2	10	5
A3	15	10
A4	20	12.5
A5	25	15
A6	30	20
A7	35	22.5
A8	40	25
B	50	30
C	60	35
D	65	40
E	70	43
F	80	50
G	90	55
J	100	62

Tabla de conversión de unidades de presión

bar	kPa	p.s.i.
0.4	40	5.8
0.6	60	8.7
0.8	80	11.6
1.0	100	15
1.5	150	22
2.0	200	29
2.5	250	36
3.0	300	44
3.5	350	51
4.0	400	58
4.5	450	65
5.0	500	73
5.5	550	80
6.0	600	87
6.5	650	94
7.0	700	102

Tabla de conversión de unidades

Longitud
1 milímetro (mm) = 0,03937”
1 pulgada (”) = 25,4 mm = 0,0254 m
1 metro (m) = 3,281 pies
1 pie (ft) = 0,3048 m
1 kilómetro (km) = 0,6214 millas
1 milla = 1.609 m = 1,609 km
Masa
1 libra (lb) = 0,4536 kg
1 kilogramo (kg) = 2,205 lb
Volumen
1 litro (l) = 0,21 galones
1 galón imperial (imp.gal) = 4,551
Presión
1 p.s.i. (lb/in²) = 6,895 kPa
1 kg/cm² = 98.066 kPa
1 bar = 100 kPa

AVANCE

Evite el deslizamiento de los neumáticos

En los tractores con tracción delantera (MFWD) es importante conocer los efectos que un adelanto o retraso en la velocidad pueden tener sobre los neumáticos y la caja de cambios.

Ambos neumáticos en los tractores MFWD realizan el trabajo, aunque debido a que los neumáticos delanteros son más pequeños que los traseros, aquellos tienen que rodar a mayor velocidad para cubrir la misma distancia. Un deslizamiento demasiado positivo **(Avance positivo)** puede hacer que los neumáticos delanteros giren a una velocidad excesiva, lo que a su vez reduce la eficiencia. Un deslizamiento demasiado negativo **(Avance negativo)** tendrá un efecto de frenado de los neumáticos delanteros y disminuirá la capacidad de controlar la dirección. En ambos casos, se reducirá la vida útil de los neumáticos y la caja de cambios.

En general, la cantidad deseada de adelanto se estima en un 2 %. Esto significa que las ruedas delanteras trabajan a una velocidad un 2 % superior a la de las traseras, aunque cualquier valor comprendido entre el 0 y el 5 % se considera aceptable. Es importante tener en cuenta que no es aceptable ningún nivel de retraso, ya que esto ejerce una presión excesiva sobre la caja de cambios y acelera el desgaste del neumático.

Cómo medir el adelanto y el retraso

Con ambos neumáticos en un tractor con tracción delantera, es fundamental mantener la relación correcta de la circunferencia de rodadura para lograr una configuración efectiva. Por tanto, a la hora de elegir un tamaño o tipo distinto de neumáticos, asegúrese de que la circunferencia de rodadura del nuevo neumático tenga un valor lo más próximo posible al que se va a sustituir.

Las circunferencias de rodadura de los neumáticos delanteros y traseros se indican en la tabla de especificaciones correspondiente al tamaño de su neumático. La relación de transmisión óptima entre neumáticos traseros y delanteros de su tractor estará disponible a través del distribuidor de su tractor.

Cómo calcular el porcentaje de avance

Cálculo 1

Porcentaje de deslizamiento =

$$\frac{\text{Circunferencia de rodadura del neumático delantero } \mathbf{x} \text{ relación de transmisión de neumático delantero/trasero}}{\text{Circunferencia de rodadura del neumático trasero}}$$

Si el resultado es superior a 1, esto significa que hay un deslizamiento positivo (Avance positivo)
Si el resultado es inferior a 1, esto significa que hay un deslizamiento negativo (Avance negativo)

Cálculo 2

A continuación, tomamos el resultado del cálculo 1 y restamos 1.

Cálculo 3

Por último, tomamos el resultado del cálculo 2 y lo multiplicamos por 100.
Esto nos dará el resultado de nuestro porcentaje de deslizamiento final.

Para el cálculo del porcentaje de avance siguiente, se han usado los siguientes neumáticos:

Neumático delantero = 520/80R38 Ultra Torque | Circunferencia de rodadura = 555,24 cm
Neumático trasero =520/80R38 Ultra Torque | Circunferencia de rodadura = 555,24 cm
Relación de transmisión delantero/trasero = 1,333

Cálculo 1

$$\text{Porcentaje de deslizamiento} = \frac{427{,}48 \times 1{,}333}{555{,}24}$$

Cálculo 2

Porcentaje de deslizamiento = 1,026 - 1

Cálculo 3

Porcentaje de deslizamiento = 0.026 x 100

Porcentaje de deslizamiento final = 2,6

En este ejemplo, 2,6 entra dentro del margen de deslizamiento positivo aceptable de 0 a 5 %.

Cómo corregir el adelanto y el retraso

Cuando aparece un problema de avance, es importante reaccionar rápidamente para minimizar el riesgo de daños graves en la caja de cambios. Para abordar el problema, es necesario sustituir los neumáticos delanteros de su tractor con tracción delantera.

Avance positivo superior al 5 %

Sustituya el neumático delantero por uno de menor circunferencia de rodadura.

Avance negativo

Sustituya el neumático delantero por uno con mayor circunferencia de rodadura.

LEER Y COMPRENDER LOS DATOS TÉCNICOS

Dimensiones del neumático

Ancho de la sección (SW)

El ancho de la sección hace referencia a la instalación del neumático sobre la llanta. Cuando se instala sobre una llanta certificada de otro tamaño, el ancho de la sección varía de la forma siguiente:

Ancho del neumático real =
Ancho del neumático sobre la llanta

+ [10 * (código de la llanta certificada – código de la llanta)]

Por ejemplo, tamaño del neumático:
650/85R38 Sección 679 mm
sobre una llanta DW20B;

Sección sobre una llanta DW23B:
679 + [10 * (23-20)] = 709

Radio con carga estática (SLR) y Circunferencia de rodadura (RC)

Estos valores se refieren a la carga en kg a máxima velocidad (40 km/h para neumáticos con el símbolo de velocidad A8, o 65 km/h para neumáticos con el símbolo de velocidad D) y la correspondiente presión de inflado (kPa).

Índice de radio y velocidad (SRI)

El índice de radio y velocidad es un parámetro usado, exclusivamente, para el cálculo de las características técnicas del vehículo en los procedimientos de homologación de la UE y para determinar la intercambiabilidad de los distintos tamaños de neumáticos.

Capacidad de carga del neumático a velocidades distintas a la velocidad de referencia y funcionamiento en condiciones cíclicas

Las variaciones en la capacidad de carga del neumático se producen a velocidades distintas a la velocidad nominal indicada en el neumático por el símbolo de velocidad. Las tablas de cargas adicionales identifican estas variaciones según el tipo de neumático.

Carga básica del neumático (kg)

La carga básica del neumático es la carga (mostrada en negrita) correspondiente al índice de carga del neumático.

Par bajo

Este es el par principal necesario para impulsar el vehículo. Los vehículos que tiran de carros o remolques se consideran sometidos a un funcionamiento a bajo par cuando trabajan en una pendiente lateral de hasta 11° (20 %).

Par alto sostenido

Esta situación se produce cuando se aplica un esfuerzo constante de tracción sobre la barra de tracción o enganche. Los vehículos equipados con inyectores, así como cualquier otro elemento en contacto con el terreno (como los arados) u objetos de arrastre, se consideran sometidos a un funcionamiento con un par de tracción sostenido. Los vehículos que tiran de un remolque también se consideran sometidos a un funcionamiento con un par alto cuando trabajan sobre pendientes superiores a 11° (20 %).

Uso con cargas cíclicas

Situación con una carga en los ciclos del neumático entre el estado descargado y completamente cargado. El vehículo debe descargarse antes de realizar un transporte por carretera.

Funcionamiento con par bajo

Para los servicios de transporte y operaciones en las que no se requieran un par alto sostenido son aplicables los siguientes incrementos de carga sobre la carga básica del neumático (referidos al símbolo de velocidad del neumático) a distintas velocidades máximas. Nota: los incrementos de carga no son de aplicación para los neumáticos IF y VF.

Velocidad máxima (km/h)	Símbolo de velocidad					Cambio en la presión de inflado
	A8			B	D	
	Dirección Diagonal	TD Diagonal	TD Radial	TD Radial	TD Radial	
0	+200%	+200%	+130%	+130%	+130%	+30%
5			+70%	+70%	+70%	+25%
10	+67%	+56%	+50%	+50%	+50%	–
15	+50%	+44%	+34%	+34%	+34%	–
20	+39%	+33%	+23%	+23%	+23%	–
25	+28%	+22%	+11%	+11%	+18.5%	–
30	+11%	+11%	+7%	+7%	+15%	–
35	+4%	+6%	+3%	+3%	+12%	–
40	(0)	(0)	(0)	(0)	+9.5%	–
45	-7%	–	-4%	(0)	+7%	–
50	–	–	-9%	(0)	+5%	–
55	–	–	–	–	+3%	–
60	–	–	–	–	+1.5%	–
65	–	–	–	–	(0)	–
70	–	–	–	–	-9%	–

Para los equipos con remolque a velocidades entre los 25 y los 40 km/h, se aplica un incremento de carga del 20 % en los neumáticos radiales TD.

Los valores en rojo se indican en las tablas con información sobre las cargas.

LEER Y COMPRENDER LOS DATOS TÉCNICOS

Uso en campo con par alto sostenido

En las operaciones en el campo con par alto sostenido, se usan los siguientes incrementos de carga sobre la carga básica del neumático (referidos al símbolo de velocidad del neumático).

Símbolo de velocidad			
A8		B	D
TD Diagonal	TD Radial	TD Radial	TD Radial
+11%	+7%	+7%	+15%

Uso con cargas cíclicas

En las operaciones con cargas cíclicas (excepto en las combinaciones sobre laderas) con par bajo, se usan los siguientes incrementos de carga sobre la carga básica del neumático.

Velocidad de funcionamiento (km/h)	Símbolo de velocidad		Aumento de la presión de inflado
	A8	A8-B-D	
	Dirección Diagonal	TD Diagonal y Radial	
Hasta 10	+100% (1)	+70%	+25%
Hasta 15	–	+55%	

(1) Cuando está equipado con cargadora frontal

Los valores en rojo se indican en las tablas con información sobre las cargas.

Este incremento de carga debe incluir todas las posibles modificaciones en campo y del usuario que aumenten el peso del vehículo y solo son aplicables a los incrementos de carga que se producen durante el proceso de carga. El vehículo debe descargarse antes del transporte fuera del campo. En las operaciones sobre laderas con una pendiente superior a 11° (20 %) solo se permite el uso de cargas básicas del neumático.

Neumáticos de bajo inflado (IF) y muy bajo inflado (VF)

Salvo los valores mostrados en las tablas, no se permite el uso de incrementos de carga respecto a la carga básica del neumático para estos neumáticos.

Neumáticos industriales

En el caso de neumáticos industriales en aplicaciones con par bajo, se usan los siguientes incrementos de carga sobre la carga básica del neumático:

Velocidad máxima (lm/h)	Carga constante	Aplicaciones de uso cíclico	Distancia máxima en un sentido
0	+130%	+130%	
5	+45%	+67%	150 m max
10	+25%	+50%	600 m max
15	+13%	+34%	
20	+9%	+23%	
25	+6%	+11%	
30	+4%	+7%	
35	+2%	+3%	
40	0	0	
45	-4%		
50	-9%		

En las aplicaciones con uso cíclico se incluyen los usos normales de cargadoras, transportadores de troncos, etc.

Los valores en rojo se indican en las tablas con información sobre las cargas.

ENCUENTRE SU MODELO PERFECTO

GOODYEAR FARM TIRES | NUESTRO PORTAFOLIO

Neumáticos Radiales Para Tractores

OPTITRAC

Neumáticos Para Cosechadoras

OPTITRAC
OPTITORQUE

Neumáticos Para Pulverizadoras

PULVERIZADORA ULTRA

Neumáticos Industriales

IT323

IT420

IT520

SURE GRIP LUG

SURE GRIP INDUSTRIAL TRACTOR

Neumáticos Diagonales Para Tractores

SURE GRIP ALL SERVICE

TRACTION SURE GRIP

Neumáticos Para Pequeños Equipos y Maquinaria Agrícola

SUPER RIB

AM IMPLEMENT

31 - 53

55 - 61

63 - 67

68 - 77

79 - 85

87 - 91

ÍNDICE DE DISEÑO/DIMENSIÓN

Modelo	Dimensión	LI/SS	Página
AM Implement	10.0/75-15.3	120A8	90
AM Implement	10.0/75-15.3	107A8	90
AM Implement	10.0/75-15.3	123A8	90
AM Implement	10.0/75-15.3	110A8	90
AM Implement	11.5/80-15.3	131A8	90
AM Implement	11.5/80-15.3	120A8	90
AM Implement	11.5/80-15.3	135A8	90
AM Implement	11.5/80-15.3	123A8	90
AM Implement	11.5/80-15.3	137A8	90
AM Implement	11.5/80-15.3	124A8	90
AM Implement	12.5/80-15.3	138A8	90
AM Implement	12.5/80-15.3	125A8	90
Super Rib	6.00-16 SL	85A8	90
Super Rib	6.00-16 SL	91A8	90
Super Rib	7.50-16 SL	94A8	90
Super Rib	7.50-16 SL	99A8	90
Optitrac	280/70R16	112A8/B	38
IT323	10-16.5	130A2	72
IT323	12-16.5	145A2	72
IT323	12-16.5	141A2	72
Super Rib	7.50-18 SL	97A8	90
Super Rib	7.50-18 SL	102A8	90
Sure Grip Lug	12.5/80-18	143A8	76
Sure Grip Lug	12.5/80-18	131A8	76
Sure Grip Lug	12.5/80-18	139A8	76
Sure Grip Lug	12.5/80-18	126A8	76
Super Rib	6.00-19 SL	89A8	90
Sure Grip Lug	16.0/70-20	154A8	76
Sure Grip Lug	16.0/70-20	142A8	76
Sure Grip All Service	9.5-24	102A8	82
Sure Grip All Service	9.5-24	108A8	82
Sure Grip All Service	11.2-24	106A8	82
Sure Grip All Service	11.2-24	113A8	82
Optitrac	320/85R24	122D	42
Optitrac	340/85R24	130D	42

Modelo	Dimensión	LI/SS	Página
Optitrac	380/70R24	125D	38
Optitrac	380/85R24	131D	42
Optitrac	420/70R24	130D	38
Optitrac	440/65R24	128D	34
IT420	460/70R24	159A8/B	74
IT520	460/70R24	159A8/B	74
Optitrac	540/65R24	146A8/B	34
IT420	480/80R26	160A8	74
Optitrac	620/75R26	166B	58
Optitorque	750/50R26	157D	60
Optitrac	750/65R26	166B	58
Optitrac	VF750/65R26	177D	58
Sure Grip All Service	11.2-28	108A8	82
Sure Grip All Service	11.2-28	115A8	82
Sure Grip All Service	12.4-28	118A8	82
Sure Grip All Service	12.4-28	119A8	82
Sure Grip All Service	13.6-28	122A8	82
Sure Grip All Service	14.9-28	126A8	82
Traction Sure Grip	12.4-28	118A8	84
Traction Sure Grip	12.4-28	119A8	84
Optitrac	340/85R28	127D	42
Optitrac	380/85R28	133D	42
Optitrac	420/70R28	133D	38
Optitrac	420/85R28	139D	42
Optitrac	440/65R28	131D	34
Optitrac	480/65R28	136D	34
Optitrac	480/70R28	140D	38
Optitrac	540/65R28	142D	34
Optitrac	600/65R28	154D	50
Optitrac	600/70R28	161B	58
Sure Grip All Service	16.9-30	132A8	82
Sure Grip All Service	16.9-30	136A8	82
Sure Grip All Service	16.9-30	143A8	82
Sure Grip All Service	18.4-30	135A8	82
Sure Grip All Service	18.4-30	140A8	82

Modelo	Dimensión	LI/SS	Página
Sure Grip All Service	18.4-30	147A8	82
Optitrac	380/85R30	135D	44
Optitrac	420/85R30	145D	44
Optitrac	460/85R30	145B	44
Optitrac	480/70R30	152D	38
Optitrac	540/65R30	150D	34
Optitrac	600/70R30	158D	50
Optitrac	620/75R30	163B	58
Sure Grip All Service	12.4-32	115A8	82
Optitrac	650/75R32	160A8	58
Optitrac	650/75R32	172A8	58
Optitrac	800/65R32	172A8	58
Optitrac	900/60R32	176B	60
Optitrac	380/85R34	137D	44
Optitrac	420/85R34	147D	44
Optitrac	460/85R34	147D	44
Optitrac	480/70R34	146D	40
Optitrac	540/65R34	152D	36
Optitrac	600/65R34	157D	36
Sure Grip All Service	13.6-36	121A8	82
Sure Grip All Service	13.6-36	125A8	84
Sure Grip All Service	13.6-38	122A8	84
Sure Grip All Service	13.6-38	126A8	84
Ultra Sprayer	IF340/85R38	150D	66
Ultra Sprayer	IF380/80R38	154D	66
Ultra Sprayer	IF380/80R38	161D	66
Optitrac	380/80R38	142D	46
Optitrac	VF380/80R38	154D	46
Optitrac	420/85R38	149D	46
Optitrac	460/85R38	149D	46
Optitrac	480/70R38	145D	40
Optitrac	520/70R38	150D	40
Optitrac	520/85R38	155D	46
Optitrac	540/65R38	153D	36
Optitrac	580/70R38	155D	40

Modelo	Dimensión	LI/SS	Página
Optitrac	600/65R38	153D	36
Optitrac	650/65R38	166D	36
Optitrac	650/75R38	169B	60
Optitrac	650/85R38	173B	60
Optitrac	710/70R38	171D	50
Optitrac	800/70R38	173D	60
Optitrac	IF800/70R38CFO	190A8	60
Ultra Sprayer	IF320/90R42	150D	66
Ultra Sprayer	IF380/80R42	163D	66
Optitrac	480/80R42	156D	46
Optitrac	520/85R42	157B	48
Optitrac	520/85R42	162B	48
Optitrac	IF520/85R42CFO	169D	60
Optitrac	620/70R42	166D	40
Optitrac	650/65R42	165D	36
Optitrac	710/70R42	179D	52
Optitrac	710/75R42	175D	52
Ultra Sprayer	IF320/90R46	156D	66
Ultra Sprayer	IF380/90R46	160D	66
Ultra Sprayer	VF380/90R46	173D	66
Optitrac	480/80R46	158D	48
Optitrac	520/85R46	158D	48
Optitrac	VF1100/45R46(LSW)	195D	52
Ultra Sprayer	IF380/90R50	170D	66
Ultra Sprayer	380/105R50	170B	66
Optitrac	480/80R50	159D	48
Optitrac	480/80R50	176D	50
Optitrac	IF480/80R50	166D	48
Optitrac	VF480/80R50	171D	48
Optitrac	VF480/75R54(LSW)	181D	52
Ultra Sprayer	IF320/105R54	167D	66
Ultra Sprayer	IF380/90R54	171D	66

Neumáticos Radiales Para Tractores

OPTITRAC
R-1W

Entre las principales ventajas se incluyen:

- Neumático prémium con un rendimiento todoterreno para un trabajo versátil en campo y sobre la carretera
- Capaz de trabajar cómodamente a velocidades de hasta 65 km/h (dependiendo del tamaño del neumático)
- Banda de rodadura de compuesto resistente al desgaste diseñada para maximizar la vida útil del neumático
- Avanzado diseño curvo del hombro que minimiza la compactación del suelo
- Forma asimétrica de los tacos para una mejor autolimpieza
- Diseño de flotación extrema que elimina la compactación debida a las hileras centrales próximas a los neumáticos de rodadura y la formación de huellas de aplastamiento

- **Baja Compactación Del Suelo**
- **Mayor Rentabilidad (Producción De Cultivos)**
- **Índice De Velocidad D Disponible**
- **Ahorro De Tiempo**
- **Ahorro De Combustible**

OPTITRAC

Dimensiones

65 Series

Modelo	Dimensión	Índice de carga
Optitrac	440/65R24	128D
Optitrac	540/65R24	146A8/B
Optitrac	440/65R28	131D
Optitrac	480/65R28	136D
Optitrac	540/65R28	142D
Optitrac	540/65R30	150D
Optitrac	540/65R34	152D
Optitrac	600/65R34	157D
Optitrac	540/65R38	153D
Optitrac	600/65R38	153D
Optitrac	650/65R38	166D
Optitrac	650/65R42	165D

70 Series

Modelo	Dimensión	Índice de carga
Optitrac	280/70R16	112A8/B
Optitrac	380/70R24	125D
Optitrac	420/70R24	130D
Optitrac	420/70R28	133D
Optitrac	480/70R28	140D
Optitrac	480/70R30	152D
Optitrac	480/70R34	146D
Optitrac	480/70R38	145D
Optitrac	520/70R38	150D
Optitrac	580/70R38	155D
Optitrac	620/70R42	166D

85 Series / 80 Series

Modelo	Dimensión	Índice de carga
Optitrac	320/85R24	122D
Optitrac	340/85R24	130D
Optitrac	380/85R24	131D
Optitrac	340/85R28	127D
Optitrac	380/85R28	133D
Optitrac	420/85R28	139D
Optitrac	380/85R30	135D
Optitrac	420/85R30	145D
Optitrac	460/85R30	145B
Optitrac	380/85R34	137D
Optitrac	420/85R34	147D
Optitrac	460/85R34	147D
Optitrac	380/80R38	142D
Optitrac	VF380/80R38	154D
Optitrac	420/85R38	149D
Optitrac	460/85R38	149D
Optitrac	520/85R38	155D
Optitrac	480/80R42	156D
Optitrac	520/85R42	157B
Optitrac	520/85R42	162B
Optitrac	480/80R46	158D
Optitrac	520/85R46	158D
Optitrac	480/80R50	159D
Optitrac	IF480/80R50	166D
Optitrac	VF480/80R50	171D
Optitrac	480/80R50	176D

X Large

Modelo	Dimensión	Índice de carga
Optitrac	600/65R28	154D
Optitrac	600/70R30	158D
Optitrac	710/70R38	171D
Optitrac	710/70R42	179D
Optitrac	710/75R42	175D

LSW

Modelo	Dimensión	Índice de carga
Optitrac	VF1100/45R46(LSW)	195D
Optitrac	VF480/70R54(LSW)	181D

OPTITRAC 65 SERIES

Dimensión	LI/SS	Ancho del neumático (mm)	Diámetro total (mm)	Radio bajo carga (mm)	Circunferencia de rodadura (mm)	SRI	Ancho de llanta recomendado	Otros llantas homologadas
440/65R24	128D	439	1183	532	3566	575	W14L	W13, W14L, W15L
540/65R24	146A8/B	543	1330	631	3995	625	W16L	W18L
440/65R28	131D	422	1280	588	3890	625	W14L	W13, W14L, W15L
480/65R28	136D	476	1336	614	4061	650	W15L	W14L, W15L
540/65R28	142D	*550*	*1413*	*633*	*4218*	*675*	W18L	W16L
540/65R30	150D	*550*	*1477*	*657*	*4377*	*700*	W16L	W18L

Las mediciones en cursiva son estimaciones

Datos técnicos y capacidades de carga

Velocidad máx. (km/h)	Carga del neumático (kg) a distintas presiones de inflado (kPa)										
	60kPa	80kPa	100kPa	120kPa	140kPa	160kPa	180kPa	200kPa	240kPa	260kPa	280kPa
70		1075	1240	1410	1545	1640					
65		1180	1360	1550	1700	**1800**					
50		1240	1430	1630	1785	1890					
40		1290	1490	1695	1860	1970					
30	1185	1355	1565	1780	1955	2070					
10	1545	1770	2040	2325	2550	2700					
10cycl			2005	2395	2560	2725	2895	3060			
50		1650	1850	2120	2300	2500	2650	2800	3000		
40		1650	1850	2120	2300	2500	2650	2800	**3000**		
30	1400	1765	1980	2270	2460	2675	2835	2995	3210		
10	2100	2475	2775	3180	3450	3750	3975	4200	4500		
10cycl			2805	3305	3635	3870	4100	4250	4640	4795	4945
70		1170	1320	1500	1640	1775					
65		1285	1450	1650	1800	**1950**					
50		1350	1525	1735	1890	2050					
40		1405	1590	1805	1970	2135					
30	1255	1480	1665	1895	2070	2245					
10	1635	1930	2175	2475	2700	2925					
10cycl			2185	2595	2775	2955	3135	3315			
70		1320	1500	1730	1875	2040					
65		1450	1650	1900	2060	**2240**					
50		1525	1735	1995	2165	2350					
40		1590	1805	2080	2255	2455					
30	1440	1665	1895	2185	2370	2575					
10	1875	2175	2475	2850	3090	3360					
10cycl			2465	2985	3190	3395	3605	3810			
70		1540	1760	1980	2195	2410					
65		1695	1935	2175	2410	**2650**					
50		1780	2030	2285	2530	2785					
40		1855	2120	2380	2640	2900					
30	1725	1950	2225	2500	2770	3045					
10	2250	2545	2905	3265	3615	3975					
10cycl			2880	3525	3770	4015	4260	4505			
70			1875	2150	2345	2480	2640	2800	3050		
65		1800	2060	2360	2575	2725	2900	3075	**3350**		
50		1890	2165	2480	2705	2860	3045	3230	3520		
40		1970	2255	2585	2820	2985	3175	3365	3670		
30	1780	2070	2370	2715	2960	3135	3335	3535	3850		
10	2325	2700	3090	3540	3865	4090	4350	4615	5025		
10cycl			3060	3630	3880	4130	4250	4635	4925	5355	5525

OPTITRAC 65 SERIES

Dimensión	LI/SS	Ancho del neumático (mm)	Diámetro total (mm)	Radio bajo carga (mm)	Circunferencia de rodadura (mm)	SRI	Ancho de llanta recomendado	Otros llantas homologadas
540/65R34	152D	536	1581	714	4775	750	W18L	W16L
600/65R34	157D	600	1626	730	4901		DW20B	
540/65R38	153D	544	1681	775	5146	800	W16L	W16L, W18L
600/65R38	153D	573	1748	806	5321	825	W18L	DW20B
650/65R38	166D	*650*	*1825*	*834*	*5537*	*875*	DW20B	DW23B
650/65R42	165D	*683*	*1912*	*901*	*5706*	*925*	DW20B	

Las mediciones en cursiva son estimaciones

Datos técnicos y capacidades de carga

Velocidad máx. (km/h)	Carga del neumático (kg) a distintas presiones de inflado (kPa)										
	60kPa	80kPa	100kPa	120kPa	140kPa	160kPa	180kPa	200kPa	240kPa	260kPa	280kPa
70			1985	2480	2640	2800	2960	3050	3230		
65		1900	2180	2725	2900	3075	3250	3350	**3550**		
50		1995	2290	2860	3045	3230	3415	3520	3730		
40		2080	2385	2985	3175	3365	3560	3670	3885		
30	1895	2185	2505	3135	3335	3535	3735	3850	4080		
10	2475	2850	3270	4090	4350	4615	4875	5025	5325		
10cycl			3230	3910	4305	4580	4850	5230	5490	5675	5855
70			2345	2640	2865	3140	3320	3525	3755		
65		2240	2575	2900	3150	3450	3650	3875	**4125**		
50		2350	2705	3045	3310	3625	3835	4070	4330		
40		2455	2820	3175	3450	3780	3995	4245	4515		
30	2245	2575	2960	3335	3620	3965	4200	4455	4745		
10	2925	3360	3865	4350	4725	5175	5475	5815	6190		
10cycl			3810	4545	5000	5325	5640	5865	6385	6595	6805
70			2095	2345	2550	2800	2960	3140	3320		
65		2000	2300	2575	2800	3075	3250	3450	**3650**		
50		2100	2415	2705	2940	3230	3415	3625	3835		
40		2190	2520	2820	3065	3365	3560	3780	3995		
30	2010	2300	2645	2960	3220	3535	3735	3965	4200		
10	2625	3000	3450	3865	4200	4615	4875	5175	5475		
10cycl			3400	4020	4425	4710	4990	5230	5645	5835	6020
70		2150	2480	2800	3050	3320					
65	2060	2360	2725	3075	3350	**3650**					
50		2480	2860	3230	3520	3835					
40		2585	2985	3365	3670	3995					
30	2370	2715	3135	3535	3850	4200					
10	3090	3540	4090	4615	5025	5475					
10cycl			4010	4860	5195	5530	5870	6205			
70		2410	2800	3140	3415	3755	3980	4095	4435	4685	4825
65		2650	3075	3450	3750	4125	4375	4500	4875	5150	**5300**
50		2785	3230	3625	3940	4330	4595	4725	5120	5410	5565
40		2900	3365	3780	4105	4515	4790	4930	5340	5640	5805
30	2645	3045	3535	3965	4315	4745	5030	5175	5605	5920	6095
10	3450	3975	4615	5175	5625	6190	6565	6750	7315	7725	7950
10cycl			4505	5145	5540	5930	6325	7015	7350	7660	7975
70			2960	3320	3640	3870	4095	4325	4685		
65		2800	3250	3650	4000	4250	4500	4750	**5150**		
50		2940	3415	3835	4200	4465	4725	4990	5410		
40		3065	3560	3995	4380	4655	4930	5200	5640		
30	2795	3220	3735	4200	4600	4890	5175	5465	5920		
10	3645	4200	4875	5475	6000	6375	6750	7125	7725		
10cycl			4760	5670	6240	6645	7040	7225	7965	8230	8490

OPTITRAC 70 SERIES

Dimensión	LI/SS	Ancho del neumático (mm)	Diámetro total (mm)	Radio bajo carga (mm)	Circunferencia de rodadura (mm)	SRI	Ancho de llanta recomendado	Otros llantas homologadas
280/70R16	112A8/B	*282*	*798*	*356*	*2371*		W9	
380/70R24	125D	394	1188	535	3584	575	W12	W11, W13
420/70R24	130D	415	1233	551	3711	600	W12	W13, W14L
420/70R28	133D	429	1347	609	4069	650	W13	W12, W14L
480/70R28	140D	*503*	*1421*	*636*	*4241*	*675*	W15L	W14L, W16L
480/70R30	152D	472	1501	692	4561	700	W15L	W14L, W16L

Las mediciones en cursiva son estimaciones

Datos técnicos y capacidades de carga

Velocidad máx. (km/h)	Carga del neumático (kg) a distintas presiones de inflado (kPa)										
	60kPa	80kPa	120kPa	140kPa	160kPa	200kPa	220kPa	240kPa	280kPa	300kPa	320kPa
50		545	690	775	850	1000	1090	1120			
40		545	690	775	850	1000	1090	**1120**			
30	495	585	740	830	910	1070	1165	1200			
10	695	820	1035	1165	1275	1500	1635	1680			
10cycl			1235	1360	1445	1445	1675	1735	1850	1905	
10cycl			2395	2560	2725	3060					
70		935	1240	1365	1500						
65		1030	1360	1500	**1650**						
50		1080	1430	1575	1735						
40		1130	1490	1645	1805						
30	1035	1185	1565	1725	1895						
10	1350	1545	2040	2250	2475						
10cycl			2195	2350	2500	2805					
70		1105	1410	1595	1730						
65		1215	1550	1750	**1900**						
50		1275	1630	1840	1995						
40		1330	1695	1915	2080						
30	1185	1395	1780	2010	2185						
10	1545	1825	2325	2625	2850						
10cycl			2530	2705	2880	3230					
70		1200	1545	1685	1875						
65		1320	1700	1850	**2060**						
50		1385	1785	1945	2165						
40		1445	1860	2025	2255						
30	1290	1520	1955	2130	2370						
10	1680	1980	2550	2775	3090						
10cycl			2740	2930	3120	3500					
70		1455	2370	2095	2275						
65	1360	1600	2606	2300	**2500**						
50		1680	2735	2415	2625						
40		1750	2855	2520	2740						
30	1565	1840	2995	2645	2875						
10	2040	2400	3910	3450	3750						
10cycl			3330	3555	3785	4250					
70		1500	1930	2150	2345	2640	2730	2800	3050	3140	3230
65		1650	2120	2360	2575	2900	3000	3075	3350	3450	**3550**
50		1735	2225	2480	2705	3045	3150	3230	3520	3625	3730
40		1805	2320	2585	2820	3175	3285	3365	3670	3780	3885
30	1590	1895	2440	2715	2960	3335	3450	3535	3850	3965	4080
10	2075	2475	3180	3540	3865	4350	4500	4615	5025	5175	5325
10cycl			3180	3420	3670	4380	4350	4545	4930	5230	5305

OPTITRAC 70 SERIES

Dimensión	LI/SS	Ancho del neumático (mm)	Diámetro total (mm)	Radio bajo carga (mm)	Circunferencia de rodadura (mm)	SRI	Ancho de llanta recomendado	Otros llantas homologadas
480/70R34	146D	479	1588	719	4799	750	W15L	W14L, W16L
480/70R38	145D	*479*	*1681*	*766*	*5054*	*800*	W15L	W14L, W16L
520/70R38	150D	513	1751	779	5256	825	W16L	W15L, W18L
580/70R38	155D	*606*	*1827*	*821*	*5476*	*875*	W18L	
620/70R42	166D	620	1936	877	5852		DW20B	

Las mediciones en cursiva son estimaciones

Datos técnicos y capacidades de carga

Velocidad máx. (km/h)	Carga del neumático (kg) a distintas presiones de inflado (kPa)										
	60kPa	80kPa	120kPa	140kPa	160kPa	200kPa	220kPa	240kPa	280kPa	300kPa	320kPa
70		1595	2040	2275	2345	2730					
65		1750	2240	2500	2575	**3000**					
50		1840	2350	2625	2705	3150					
40		1915	2455	2740	2820	3285					
30	1725	2010	2575	2875	2960	3450					
10	2250	2625	3360	3750	3865	4500					
10cycl			3430	3665	3905	4380	4895	5100			
70		1685	2150	2410	2640						
65		1850	2360	2650	**2900**						
50		1945	2480	2785	3045						
40		2025	2585	2900	3175						
30	1840	2130	2715	3045	3335						
10	2400	2775	3540	3975	4350						
10cycl			3860	4125	4395	4930					
70		1930	2480	2730	3050						
65		2120	2725	3000	**3350**						
50		2225	2860	3150	3520						
40		2320	2985	3285	3670						
30	2070	2440	3135	3450	3850						
10	2700	3180	4090	4500	5025						
10cycl			4460	4765	5075	5695					
70		2275	2865	3230	3525						
65		2500	3150	3550	**3875**						
50		2625	3310	3730	4070						
40		2740	3450	3885	4245						
30	2440	2875	3620	4080	4455						
10	3180	3750	4725	5325	5815						
10cycl			5160	5515	5870	6590					
70		2640	3320	3755	4095	4550	4685	4825			
65		2900	3650	4125	4500	5000	5150	**5300**			
50		3045	3835	4330	4725	5250	5410	5565			
40	2660	3175	3995	4515	4930	5475	5640	5805			
30	2795	3335	4200	4745	5175	5750	5920	6095			
10		4350	5475	6190	6750	7500	7725	7950			
10cycl			5990	6405	6815	7650	7545	7785	8740	9010	

OPTITRAC 85 SERIES / 80 SERIES

Dimensión	LI/SS	Ancho del neumático (mm)	Diámetro total (mm)	Radio bajo carga (mm)	Circunferencia de rodadura (mm)	SRI	Ancho de llanta recomendado	Otros llantas homologadas
320/85R24	122D	318	1151	518	3454	550	W10	W9, W11
340/85R24	130D	349	1181	549	3606	575	W12	W11
380/85R24	131D	374	1250	562	3769	600	W12	W11, W13
340/85R28	127D	341	1294	579	3858	625	W12	W11
380/85R28	133D	388	1353	609	4080	650	W12	W11, W13
420/85R28	139D	421	1406	620	4207	675	W13	W12, W14L, W15L

Las mediciones en cursiva son estimaciones

Datos técnicos y capacidades de carga

Velocidad máx. (km/h)	Carga del neumático (kg) a distintas presiones de inflado (kPa)										
	60kPa	80kPa	100kPa	120kPa	140kPa	160kPa	180kPa	200kPa	220kPa	240kPa	260kPa
70			990	1105	1240	1365					
65			1090	1215	1360	**1500**					
50			1145	1275	1430	1575					
40		1040	1195	1330	1490	1645					
30	950	1095	1255	1395	1565	1725					
10	1200	1515	1645	1780	1910	2040	2470				
10cycl			1835	1980	2120	2265	2480	2550			
70			1075	1240	1365	1500	1545	1640	1685	1730	
65		1030	1180	1360	1500	1650	1700	1800	1850	**1900**	
50		1080	1240	1430	1575	1735	1785	1890	1945	1995	
40		1130	1290	1490	1645	1805	1860	1970	2025	2080	
30	1020	1185	1355	1565	1725	1895	1955	2070	2130	2185	
10	1330	1545	1770	2040	2250	2475	2550	2700	2775	2850	
10cycl			1750	2085	2295	2440	2595	2805	2840	2940	3035
70		1145	1285	1450	1600	1775					
65		1250	1400	1600	1750	**1950**					
50		1315	1470	1680	1840	2050					
40		1370	1535	1750	1915	2135					
30	1220	1440	1610	1840	2010	2245					
10	1590	1875	2100	2400	2625	2925					
10cycl			2125	2595	2775	2955	3135	3315			
70		1025	1285	1450	1600	1595					
65		1120	1285	1450	1600	**1750**					
50		1175	1350	1525	1680	1840					
40		1225	1405	1590	1750	1915					
30	1095	1290	1480	1665	1840	2010					
10	1425	1680	1930	2175	2400	2625					
10cycl			1905	2330	2490	2650	2815	2975			
70		1205	1285	1450	1600	1875					
65		1320	1500	1700	1900	**2060**					
50		1385	1575	1785	1995	2165					
40		1445	1645	1860	2080	2255					
30	1325	1520	1725	1955	2185	2370					
10	1725	1980	2250	2550	2850	3090					
10cycl			2245	2740	2930	3120	3310	3500			
70		1415	1600	1830	2045	2220					
65		1550	1750	2000	2240	**2430**					
50		1630	1840	2100	2350	2550					
40		1695	1915	2190	2455	2660					
30	1520	1780	2010	2300	2575	2795					
10	1980	2325	2625	3000	3360	3645					
10cycl			2635	3235	3455	3680	3905	4130			

OPTITRAC 85 SERIES / 80 SERIES

Dimensión	LI/SS	Ancho del neumático (mm)	Diámetro total (mm)	Radio bajo carga (mm)	Circunferencia de rodadura (mm)	SRI	Ancho de llanta recomendado	Otros llantas homologadas
380/85R30	135D	391	1399	633	4226	675	W12	W11, W13
420/85R30	145D	426	1472	664	4444	700	W13	W14L, W15L
460/85R30	145B	475	1542	686	4572	725	W15L	W14L, W16L
380/85R34	137D	393	1503	676	4532	725	W12	W11, W13
420/85R34	147D	423	1576	717	4772	750	W13	W14L, W15L
460/85R34	147D	467	1659	742	5010	775	W15L	W14L, W16L

Datos técnicos y capacidades de carga

Velocidad máx. (km/h)	Carga del neumático (kg) a distintas presiones de inflado (kPa)										
	60kPa	80kPa	100kPa	120kPa	140kPa	160kPa	180kPa	200kPa	220kPa	240kPa	260kPa
70		1245	1285	1450	1600	1985					
65		1360	1550	1750	1950	**2180**					
50		1430	1630	1840	2050	2290					
40		1490	1695	1915	2135	2385					
30	1355	1565	1780	2010	2245	2505					
10	1770	2040	2325	2625	2925	3270					
10cycl			2310	2900	3100	3300	3505	3705			
70			1690	1885	2100	2285	2420	2490	2650	2650	
65		1600	1850	2060	2300	2500	2650	2725	2900	**2900**	
50		1680	1945	2165	2415	2625	2785	2860	3045	3045	
40		1750	2025	2255	2520	2740	2900	2985	3175	3175	
30	1565	1840	2130	2370	2645	2875	3045	3135	3335	3335	
10	2040	2400	2775	3090	3450	3750	3975	4090	4350	4350	
10cycl			2720	3180	3500	3720	3965	4250	4335	4485	4635
50		1850	2120	2360	2650	2900					
40	1600	1850	2120	2360	2650	**2900**					
30	1790	2070	2375	2645	2970	3250					
10	2400	2775	3180	3540	3975	4350					
10cycl			3145	3860	4125	4395	4665	4930			
70		1325	1285	1450	1600	2095					
65		1450	1650	1850	2060	**2300**					
50		1525	1735	1945	2165	2415					
40		1590	1805	2025	2255	2520					
30	1440	1665	1895	2130	2370	2645					
10	1875	2175	2475	2775	3090	3450					
10cycl			2465	3060	3275	3485	3700	3910			
70			1780	1995	2220	2420	2560	2650	2740	2810	
65		1700	1950	2180	2430	2650	2800	2900	3000	**3075**	
50		1785	2050	2290	2550	2785	2940	3045	3150	3230	
40		1860	2135	2385	2660	2900	3065	3175	3285	3365	
30	1665	1955	2245	2505	2795	3045	3220	3335	3450	3535	
10	2175	2550	2925	3270	3645	3975	4200	4350	4500	4615	
10cycl			2890	3375	3715	3950	4205	4505	4595	4760	4915
70		1780	2045	2285	2560	2810					
65		1950	2240	2500	2800	**3075**					
50		2050	2350	2625	2940	3230					
40		2135	2455	2740	3065	3365					
30	1895	2245	2575	2875	3220	3535					
10	2475	2925	3360	3750	4200	4615					
10cycl			3315	4095	4380	4660	4950	5230			

OPTITRAC 85 SERIES / 80 SERIES

Dimensión	LI/SS	Ancho del neumático (mm)	Diámetro total (mm)	Radio bajo carga (mm)	Circunferencia de rodadura (mm)	SRI	Ancho de llanta recomendado	Otros llantas homologadas
380/80R38	142D	373	1583	731	4822	750	W12	W11, W13
VF380/80R38	154D	374	1584	719	4792	750	W12	W13
420/85R38	149D	438	1678	770	5097	800	W14	W13, W15L
460/85R38	149D	455	1776	789	5330	825	W14L	W15L, W16L
520/85R38	155D	*546*	*1849*	*630*	*5550*	*875*	DW16L	DW18L
480/80R42	156D	494	1829	837	5551	875	W16L	W15L

Las mediciones en cursiva son estimaciones

Datos técnicos y capacidades de carga

Velocidad máx. (km/h)	Carga del neumático (kg) a distintas presiones de inflado (kPa)										
	60kPa	80kPa	100kPa	120kPa	140kPa	160kPa	180kPa	200kPa	220kPa	240kPa	260kPa
70		1325	1510	1735	1885	2100	2220	2285	2355	2420	
65		1450	1650	1900	2060	2300	2430	2500	2575	**2650**	
50		1525	1735	1995	2165	2415	2550	2625	2705	2785	
40		1590	1805	2080	2255	2520	2660	2740	2820	2900	
30	1440	1665	1895	2185	2370	2645	2795	2875	2960	3045	
10	1875	2175	2475	2850	3090	3450	3645	3750	3865	3975	
10cycl			2465	2905	3200	3400	3620	3910	3960	4100	4235
70			2150	2410	2640	2960	3050	3230	3320	3415	
65		2060	2360	2650	2900	3250	3350	3550	3650	**3750**	
10cycl				3480	3880	4220	4500	4660	4880	5040	
70			1885	2100	2355	2560	2740	2810	2880	2970	
65		1800	2060	2300	2575	2800	3000	3075	3150	**3250**	
50		1890	2165	2415	2705	2940	3150	3230	3310	3415	
40		1970	2255	2520	2820	3065	3285	3365	3450	3560	
30	1780	2070	2370	2645	2960	3220	3450	3535	3620	3735	
10	2325	2700	3090	3450	3865	4200	4500	4615	4725	4875	
10cycl			3060	3565	3925	4170	4440	4760	4855	5030	5195
70		1885	2155	2420	2650	2970					
65		2060	2360	2650	2900	**3250**					
50		2165	2480	2785	3045	3415					
40		2255	2585	2900	3175	3560					
30	2010	2370	2715	3045	3335	3735					
10	2625	3090	3540	3975	4350	4875					
10cycl			3500	4325	4625	4925	5225	5525			
70		2285	2560	2880	3245	3540					
65		2500	2800	3150	3550	**3875**					
50		2625	2940	3310	3730	4070					
40		2740	3065	3450	3885	4245					
30	2440	2875	3220	3620	4080	4455					
10	3180	3750	4200	4725	5325	5815					
10cycl			4250	5160	5515	5870	6235	6590			
70			2285	2560	2880	3155	3335	3430	3540	3655	
65		2180	2500	2800	3150	3450	3650	3750	3875	**4000**	
50		2290	2625	2940	3310	3625	3835	3940	4070	4200	
40		2385	2740	3065	3450	3780	3995	4105	4245	4380	
30	2130	2505	2875	3220	3620	3965	4200	4315	4455	4600	
10	2775	3270	3750	4200	4725	5175	5475	5625	5815	6000	
10cycl			3705	4385	4830	5135	5465	5865	5975	6190	6390

OPTITRAC 85 SERIES / 80 SERIES

Dimensión	LI/SS	Ancho del neumático (mm)	Diámetro total (mm)	Radio bajo carga (mm)	Circunferencia de rodadura (mm)	SRI	Ancho de llanta recomendado	Otros llantas homologadas
520/85R42	157B	504	1944	876	5791	925	W16L	W18L
520/85R42	162B	504	1944	876	5791	925	W16L	W18L
480/80R46	158D	484	1951	900	5940	925	W16L	W15L
520/85R46	158D	528	2051	910	6153	975	DW16L	DW18L
480/80R50	159D	466	2062	951	6277	975	W15L	W14L, W16L
IF480/80R50	166D	475	2041	934	6195	975	W16L	W15L
VF480/80R50	171D	464	2055	934	6221	975	W15L	W16L

Datos técnicos y capacidades de carga

Velocidad máx. (km/h)	Carga del neumático (kg) a distintas presiones de inflado (kPa)										
	60kPa	80kPa	100kPa	120kPa	140kPa	160kPa	180kPa	200kPa	220kPa	240kPa	260kPa
50		2575	3000	3350	3750	4125					
40		2575	3000	3350	3750	**4125**					
30	2510	2885	3360	3750	4200	4620					
10	3360	3865	4500	5025	5625	6190					
10cycl			3810	4380	5100	5700	6380	7010			
50		2575	3000	3350	3750	4125	4250	4500	4625	4750	
40		2575	3000	3350	3750	4125	4250	4500	4625	**4750**	
30	2510	2885	3360	3750	4200	4620	4760	5040	5180	5320	
10	3360	3865	4500	5025	5625	6190	4760	5040	5180	5320	
10cycl			3810	4380	5100	5700	6380	7010	7100	7355	7595
70			2355	2650	2970	3245	3430	3540	3770	3885	
65		2300	2575	2900	3250	3550	3750	3875	4125	**4250**	
50		2415	2705	3045	3415	3730	3940	4070	4330	4465	
40		2520	2820	3175	3560	3885	4105	4245	4515	4655	
30	2245	2645	2960	3335	3735	4080	4315	4455	4745	4890	
10	2925	3450	3865	4350	4875	5325	5625	5815	6190	6375	
10cycl			3910	4660	5130	5455	5810	6035	6350	6575	6790
70		2490	2810	3155	3540	3885					
65		2725	3075	3450	3875	**4250**					
50		2860	3230	3625	4070	4465					
40		2985	3365	3780	4245	4655					
30	2645	3135	3535	3965	4455	4890					
10	3450	4090	4615	5175	5815	6375					
10cycl			4635	5655	6045	6435	6835	7225			
70			2490	2810	3155	3430	3540	3770	3885	4000	
65		2360	2725	3075	3450	3750	3875	4125	4250	**4375**	
50		2480	2860	3230	3625	3940	4070	4330	4465	4595	
40		2585	2985	3365	3780	4105	4245	4515	4655	4790	
30	2370	2715	3135	3535	3965	4315	4455	4745	4890	5030	
10	3090	3540	4090	4615	5175	5625	5815	6190	6375	6565	
10cycl			4010	4800	5280	5615	5980	6375	6540	6770	6995
70		2640	2960	3320	3755	4095	4325	4435	4685	4825	
65		2900	3250	3650	4125	4500	4750	4875	5150	**5300**	
10cycl					6395	6975	7365	7555	7985	8215	
70			3415	3870	4325	4825	4960	5280	5460	5595	
65		3350	3750	4250	4750	5300	5450	5800	6000	**6150**	
10cycl				5660	6400	7000	7350	7550	8000	8200	

OPTITRAC 85 SERIES / 80 SERIES

Dimensión	LI/SS	Ancho del neumático (mm)	Diámetro total (mm)	Radio bajo carga (mm)	Circunferencia de rodadura (mm)	SRI	Ancho de llanta recomendado	Otros llantas homologadas
480/80R50	176D	466	2066	967	6325	975	W15L	W14L, W16L

OPTITRAC X-LARGE

Dimensión	LI/SS	Ancho del neumático (mm)	Diámetro total (mm)	Radio bajo carga (mm)	Circunferencia de rodadura (mm)	SRI	Ancho de llanta recomendado	Otros llantas homologadas
600/65R28	154D	587	1504	685	4556	700	W18L	DW20B
600/70R30	158D	608	1629	732	4909	750	DW20B	DW18L
710/70R38	171D	706	1943	868	5844	925	DW23B	DW25B

Velocidad máx. (km/h)	Carga del neumático (kg) a distintas presiones de inflado (kPa)										
	240kPa	280kPa	300kPa	320kPa	360kPa	380kPa	400kPa	440kPa	480kPa	500kPa	520kPa
70	4000	4340	4570	4705	4980	5120	5300	5760	6305	6490	6670
65	4375	4750	5000	5150	5450	5600	5800	6300	6900	**7100**	7300
40	4595	4990	5250	5410	5725	5880	6090	6615	7245	7455	7665
30	4790	5200	5475	5640	5970	6130	6350	6900	7555	7775	7995
20	5030	5465	5750	5920	6265	6440	6670	7245	7935	8165	8395
10	6565	7125	7500	7725	8175	8400	8700	9450	10350	10650	10950

Velocidad máx. (km/h)	Carga del neumático (kg) a distintas presiones de inflado (kPa)										
	60kPa	80kPa	100kPa	120kPa	140kPa	160kPa	180kPa	200kPa	240kPa	280kPa	320kPa
70			2150	2410	2640	2800	3050	3230	3415		
65		2060	2360	2650	2900	3075	3350	3550	**3750**		
50		2165	2480	2785	3045	3230	3520	3730	3940		
40		2255	2585	2900	3175	3365	3670	3885	4105		
30	2015	2370	2715	3045	3335	3535	3850	4080	4315		
10	2625	3090	3540	3975	4350	4615	5025	5325	5625		
10cycl			3500	4130	4545	4840	5125	5230	5800	6185	
70			2410	2730	3050	3230	3525	3640	3870		
65		2360	2650	3000	3350	3550	3875	4000	**4250**		
50		2480	2785	3150	3520	3730	4070	4200	4465		
40		2585	2900	3285	3670	3885	4245	4380	4655		
30	2285	2715	3045	3450	3850	4080	4455	4600	4890		
10	2975	3540	3975	4500	5025	5325	5815	6000	6375		
10cycl			4010	4685	5150	5485	5810	6035	6575	7010	
70			3525	3980	4435	4825	5095	5280	5595		
65	2900	3350	3875	4375	4875	5300	5600	5800	**6150**		
50		3520	4070	4595	5120	5565	5880	6090	6460		
40		3670	4245	4790	5340	5805	6130	6350	6735		
30	3300	3850	4455	5030	5605	6095	6440	6670	7070		
10	4310	5025	5815	6565	7315	7950	8400	8700	9225		
10cycl			5695	6775	7455	7935	8405	9010	9515	10140	

OPTITRAC X-LARGE

Dimensión	LI/SS	Ancho del neumático (mm)	Diámetro total (mm)	Radio bajo carga (mm)	Circunferencia de rodadura (mm)	SRI	Ancho de llanta recomendado	Otros llantas homologadas
710/70R42	179D	699	2061	931	6234	925	DW23B	DW25B
710/75R42	175D	711	2159	982	6538	1025	DW23B	DW24B, DW25B

OPTITRAC LSW

Dimensión	LI/SS	Ancho del neumático (mm)	Diámetro total (mm)	Radio bajo carga (mm)	Circunferencia de rodadura (mm)	SRI	Ancho de llanta recomendado	Otros llantas homologadas
VF1100/45R46(LSW)	195D	1050	2156	962	6482		DW38B	

Dimensión	LI/SS	Ancho del neumático (mm)	Diámetro total (mm)	Radio bajo carga (mm)	Circunferencia de rodadura (mm)	SRI	Ancho de llanta recomendado	Otros llantas homologadas
VF480/70R54(LSW)	181D	467	2060	952	6274	1025	W16L	W15L

Velocidad máx. (km/h)	Carga del neumático (kg) a distintas presiones de inflado (kPa)										
	60kPa	80kPa	100kPa	120kPa	140kPa	160kPa	180kPa	200kPa	240kPa	280kPa	320kPa
70			3640	4095	4550	5095	5280	5595	5915	6460	7055
65			4000	4500	5000	5600	5800	6150	6500	7100	**7750**
50		3730	4200	4725	5250	5880	6090	6460	6825	7455	8140
40		3885	4380	4930	5475	6130	6350	6735	7120	7775	8485
30	3490	4080	4600	5175	5750	6440	6670	7070	7475	8165	8915
10	4555	5325	6000	6750	7500	8400	8700	9225	9750	10650	11625
10cycl			6035	7280	7880	8385	8885	9520	10055	10895	11630
70			3870	4435	4825	5460	5595	5915	6280		
65	3250	3750	4250	4875	5300	6000	6150	6500	**6900**		
50		3940	4465	5120	5565	6300	6460	6825	7245		
40		4105	4655	5340	5805	6570	6735	7120	7555		
30	3705	4315	4890	5605	6095	6900	7070	7475	7935		
10	4835	5625	6375	7315	7950	9000	9225	9750	10350		
10cycl			6375	7600	8365	8905	9430	10200	10675	11380	

Velocidad máx. (km/h)	Carga del neumático (kg) a distintas presiones de inflado (kPa)										
	40kPa	60kPa	80kPa	100kPa	120kPa	140kPa	160kPa	180kPa	200kPa	220kPa	240kPa
70				6825	7510	8420	9375	9920	10190	10740	11055
65			6500	7500	8250	9250	10300	10900	11200	11800	**12150**
10cycl	6200	7350	8700	9750	11000	12400	13600	14300	15100	15500	16400

Velocidad máx. (km/h)	Carga del neumático (kg) a distintas presiones de inflado (kPa)										
	80kPa	100kPa	120kPa	140kPa	180kPa	240kPa	280kPa	320kPa	360kPa	400kPa	440kPa
70			3640	4095	4685	5280	5735	6095	6645	6825	7510
65	3150	3550	4000	4500	5150	5800	6300	6700	7300	7500	**8250**
10cycl					6800	7550	8200	9000	9550	10100	11000

Neumáticos para Cosechadoras

OPTITRAC
R-1W

Entre las principales ventajas se incluyen:

- Excepcional capacidad de carga
- Huella más ancha que crea una mayor zona de contacto con el terreno
- Curvatura helicoidal y continua de los tacos para un mayor confort durante la conducción
- Adecuados para aplicaciones con suelos muy húmedos

OPTITORQUE
R-1W

Entre las principales ventajas se incluyen:

- Una base más ancha del taco promueve una mayor vida útil y una rodadura más suave
- Su diseño del talón y el hombro de mayor tamaño reduce las vibraciones y promueve la estabilidad

Baja Compactación Del Suelo

Ahorro De Tiempo

Mayor Rentabilidad (Producción De Cultivos)

Ahorro De Combustible

Índice De Velocidad D Disponible

OPTITRAC
OPTITORQUE

Medidas

Optitrac

Modelo	Dimensión	Índice de carga
Optitrac	620/75R26	166B
Optitrac	750/65R26	166B
Optitrac	VF750/65R26	177D
Optitrac	600/70R28	161B
Optitrac	620/75R30	163B
Optitrac	650/75R32	160A8
Optitrac	650/75R32	172A8
Optitrac	800/65R32	172A8
Optitrac	900/60R32	176B
Optitrac	650/75R38	169B
Optitrac	650/85R38	173B
Optitrac	800/70R38	173D
Optitrac	IF800/70R38CFO	190A8
Optitrac	IF520/85R42CFO	169D

Optitorque

Modelo	Dimensión	Índice de carga
Optitorque	750/50R26	157D

Dimensión	LI/SS	Ancho del neumático (mm)	Diámetro total (mm)	Radio bajo carga (mm)	Circunferencia de rodadura (mm)	SRI	Ancho de llanta recomendado	Otros llantas homologadas
620/75R26	166B	624	1574	700	4726	750	DW20B	
750/65R26	166B	764	1632	739	4932	775	DW25B	DW23B
VF750/65R26	177D	765	1630	720	4882	775	DW25B	DW27B, DW28B
600/70R28	161B	597	1561	707	4721	725	DW18L	DW20B
620/75R30	163B	636	1661	757	5034	800	DW20B	
650/75R32	160A8	628	1819	818	5421	875	DW20B	DW21B, DW23B
650/75R32	172A8	628	1819	818	5421	875	DW20B	DW21B, DW23B
800/65R32	172A8	769	1823	805	5420	875	DW27B	DH27B

Datos técnicos y capacidades de carga

Velocidad máx. (km/h)	Carga del neumático (kg) a distintas presiones de inflado (kPa)										
	60kPa	80kPa	100kPa	120kPa	140kPa	160kPa	180kPa	200kPa	240kPa	280kPa	320kPa
50		2500	2800	3150	3550	3650	4125	4250	4500	5000	5300
40		2500	2800	3150	3550	3650	4125	4250	4500	5000	**5300**
30	2270	2675	2995	3370	3800	3905	4415	4550	4815	5350	5670
10	3180	3750	4200	4725	5325	5475	6190	6375	6750	7500	7950
10cycl			4250	4955	5455	5805	6150	6205	6960	7420	7920
50		2900	3250	3650	4000	4375	4625	4875	5300		
40	2430	2900	3250	3650	4000	4375	4625	4875	**5300**		
30	2600	3105	3480	3905	4280	4680	4950	5215	5670		
10	3645	4350	4875	5475	6000	6565	6940	7315	7950		
10cycl			4930	5840	6425	6840	7245	7440	8200	8740	
70		3640	4210	4685	5095	5595	5915	6095	7055		
65		4000	4625	5150	5600	6150	6500	6700	**7750**		
50		4000	4625	5150	5600	6150	6500	6700	7750		
40					5600	6150	6500	6700	7750		
10cycl front loader					4830	5600	6475	7210	8610	9380	10850
50			2575	2900	3250	3550	3750	3875	4125	4625	
40	1950	2300	2575	2900	3250	3550	3750	3875	4125	**4625**	
30	2085	2460	2755	3105	3480	3800	4015	4145	4415	4950	
10	2925	3450	3865	4350	4875	5325	5625	5815	6190	6940	
10cycl			3910	4545	5000	5325	5640	6035	6385	6805	7485
50		2650	3000	3350	3750	3875	4375	4500	4875		
40		2650	3000	3350	3750	3875	4375	4500	**4875**		
30	2395	2835	3210	3585	4015	4145	4680	4815	5215		
10	3360	3975	4500	5025	5625	5815	6565	6750	7315		
10cycl			4505	5370	5910	6290	6665	6590	7545	8040	
50		2900	3350	3750	4125	4500					
40		2900	3350	3750	4125	**4500**					
30	2675	3105	3585	4015	4415	4815					
10	3750	4350	5025	5625	6190	6750					
10cycl			4930	5990	6405	6815	7235	7650			
50		2900	3350	3750	4125	4500	4875	5000	5450	5800	6300
40		2900	3350	3750	4125	4500	4875	5000	5450	5800	**6300**
30	2675	3105	3585	4015	4415	4815	5215	5350	5830	6205	6740
10	3750	4350	5025	5625	6190	6750	7315	7500	8175	8700	9450
10cycl			4930	5645	6075	6510	6940	7650	8065	8750	9415
50		3450	4000	4375	4875	5450	5600	5800	6300		
40	3000	3450	4000	4375	4875	5450	5600	5800	**6300**		
30	3210	3690	4280	4680	5215	5830	5990	6205	6740		
10	4500	5175	6000	6565	7315	8175	8400	8700	9450		
10cycl			5865	6940	7635	8130	8610	9265	9745	10390	

OPTITRAC

Dimensión	LI/SS	Ancho del neumático (mm)	Diámetro total (mm)	Radio bajo carga (mm)	Circunferencia de rodadura (mm)	SRI	Ancho de llanta recomendado	Otros llantas homologadas
900/60R32	176B	924	1930	870	5824	925	DW30B	DW27B, DW28B
650/75R38	169B	658	1935	884	5869	925	DW20B	DW21B, DW23B
650/85R38	173B	709	2052	905	6142	975	DW23B	DW20B, DW21B
800/70R38	173D	*800*	*2040*	*911*	*6071*	*975*	DW25B	DW27B
IF800/70R38CFO	190A8	807	2067	890	6134	975	DW27B	DW25B, DW28B
IF520/85R42CFO	169D	533	1928	879	5843	925	W18L	W16L

OPTITORQUE

Dimensión	LI/SS	Ancho del neumático (mm)	Diámetro total (mm)	Radio bajo carga (mm)	Circunferencia de rodadura (mm)	SRI	Ancho de llanta recomendado	Otros llantas homologadas
750/50R26	157D	728	1393	624	4195	-	DW25B	-

Las mediciones en cursiva son estimaciones

Datos técnicos y capacidades de carga

Velocidad máx. (km/h)	Carga del neumático (kg) a distintas presiones de inflado (kPa)										
	60kPa	80kPa	100kPa	120kPa	140kPa	160kPa	180kPa	200kPa	240kPa	280kPa	320kPa
50		3750	4250	4875	5300	5800	6300	6500	7100		
40	3250	3750	4250	4875	5300	5800	6300	6500	**7100**		
30	3480	4015	4550	5215	5670	6205	6740	6955	7595		
10	4875	5625	6375	7315	7950	8700	9450	9750	10650		
10cycl		6360	6650	7605	8220	8845	9475	9860	10885	11670	
50			3550	4000	4500	4875	5150	5450	5800		
40		3150	3550	4000	4500	4875	5150	5450	**5800**		
30	2915	3370	3800	4280	4815	5215	5510	5830	6205		
10	4090	4725	5325	6000	6750	7315	7725	8175	8700		
10cycl			5355	6360	7000	7445	7925	8290	8975	9565	
50		3550	4000	4500	5000	5450	5800	6000	6500		
40	3000	3550	4000	4500	5000	5450	5800	6000	**6500**		
30	3210	3800	4280	4815	5350	5830	6205	6420	6955		
10	4500	5325	6000	6750	7500	8175	8700	9000	9750		
10cycl			6035	7130	7845	8345	8885	9265	10055	10720	
70	3140	3755	4210	4825	5280	5915					
65	3450	4125	4625	5300	5800	**6500**					
50	3625	4330	4855	5565	6090	6825					
40	3780	4515	5065	5805	6350	7120					
30	3965	4745	5320	6095	6670	7475					
10	5175	6190	6940	7950	8700	9750					
10cycl	8385	8885	7015	9715	10055	10385	10720	11050			
50	3870	4435	5095	5735	6280	7055	7280	7735	8190	8875	9645
40	4250	4875	5600	6300	6900	7750	8000	8500	9000	9750	**10600**
30cycl	5525	6340	7280	8190	8970	10075	10400	11050	11700	12675	13780
15cycl	6590	7555	8680	9765	10695	12015	12400	13175	13950	15115	16430
70	2410	2865	3230	3640	4095	4435	4685	4825	5280		
65	2650	3150	3550	4000	4500	4875	5150	5300	**5800**		
50	2650	3150	3550	4000	4500	4875	5150	5300	5800		
40	2650	3150	3550	4000	4500	4875	5150	5300	5800		
30cycl	3445	4095	4615	5200	5850	6340	6695	6890	7540		
15cycl	4110	4885	5505	6200	6975	7555	7985	8215	8990		

Velocidad máx. (km/h)	Carga del neumático (kg) a distintas presiones de inflado (kPa)										
	60kPa	80kPa	100kPa	120kPa	140kPa	160kPa	180kPa	200kPa	240kPa	280kPa	300kPa
70	1685	1985	2275	2550	2800	3140	3320	3415	3755		
65	1850	2180	2500	2800	3075	3450	3650	3750	**4125**		
50	1945	2290	2625	2940	3230	3625	3835	3940	4330		
40	2025	2385	2740	3065	3365	3780	3995	4105	4515		
30	2130	2505	2875	3220	3535	3965	4200	4315	4745		
10	2775	3270	3750	4200	4615	5175	5475	5625	6190		
10cycl			3705	9010	9860	11050	3500	5865	4830	5250	7015

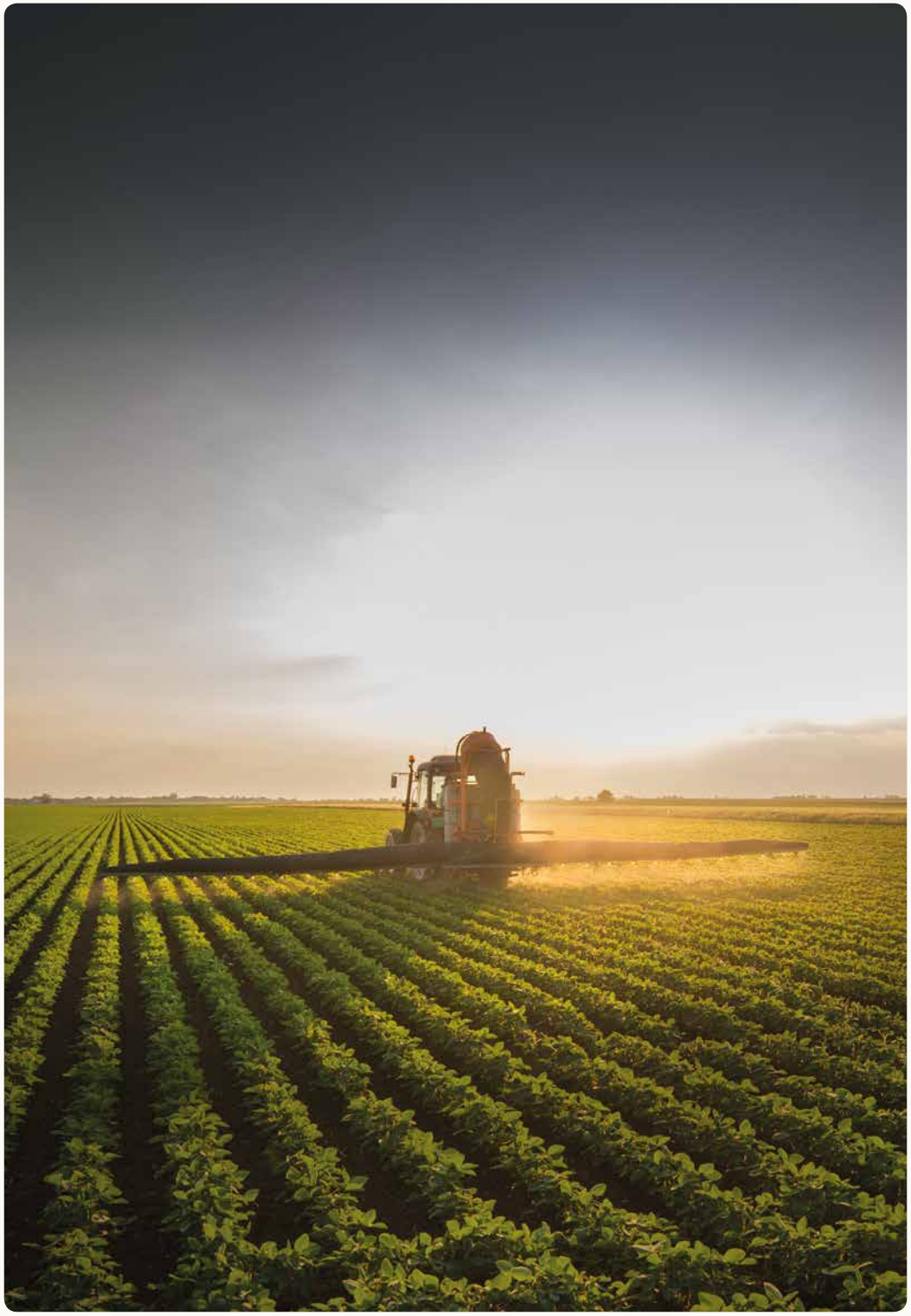

PULVERIZADORA ULTRA
R-1

Entre las principales ventajas se incluyen:

- Taco ancho y robusto que aumenta la durabilidad, ofreciendo una conducción más suave y maximizando la tracción. Carcasa reforzada y paquete de lonas de alta resistencia que ofrece una excelente estabilidad lateral
- El compuesto de la banda de rodadura resistente a los fertilizantes ofrece una mayor durabilidad general
- Las mejores propiedades de flexión de las opciones de flexión aumentada (IF) y flexión superaumentada (VF) permiten obtener una mayor huella, reduciendo la presión en la zona de contacto con el terreno

- **Baja Compactación Del Suelo**
- **Mayor Rentabilidad (Producción De Cultivos)**
- **Índice De Velocidad D Disponible**
- **Ahorro De Tiempo**
- **Ahorro De Combustible**

Neumáticos Para Pulverizadoras

PULVERIZADORA ULTRA

Medidas

Pulverizadora Ultra

Modelo	Dimensión	Índice de carga
Ultra Sprayer	IF340/85R38	150D
Ultra Sprayer	IF380/80R38	154D
Ultra Sprayer	IF380/80R38	161D
Ultra Sprayer	IF320/90R42	150D
Ultra Sprayer	IF320/90R46	156D
Ultra Sprayer	IF380/90R46	160D
Ultra Sprayer	IF380/80R42	163D
Ultra Sprayer	VF380/90R46	173D
Ultra Sprayer	IF380/90R50	170D
Ultra Sprayer	380/105R50	170B
Ultra Sprayer	IF320/105R54	167D
Ultra Sprayer	IF380/90R54	171D

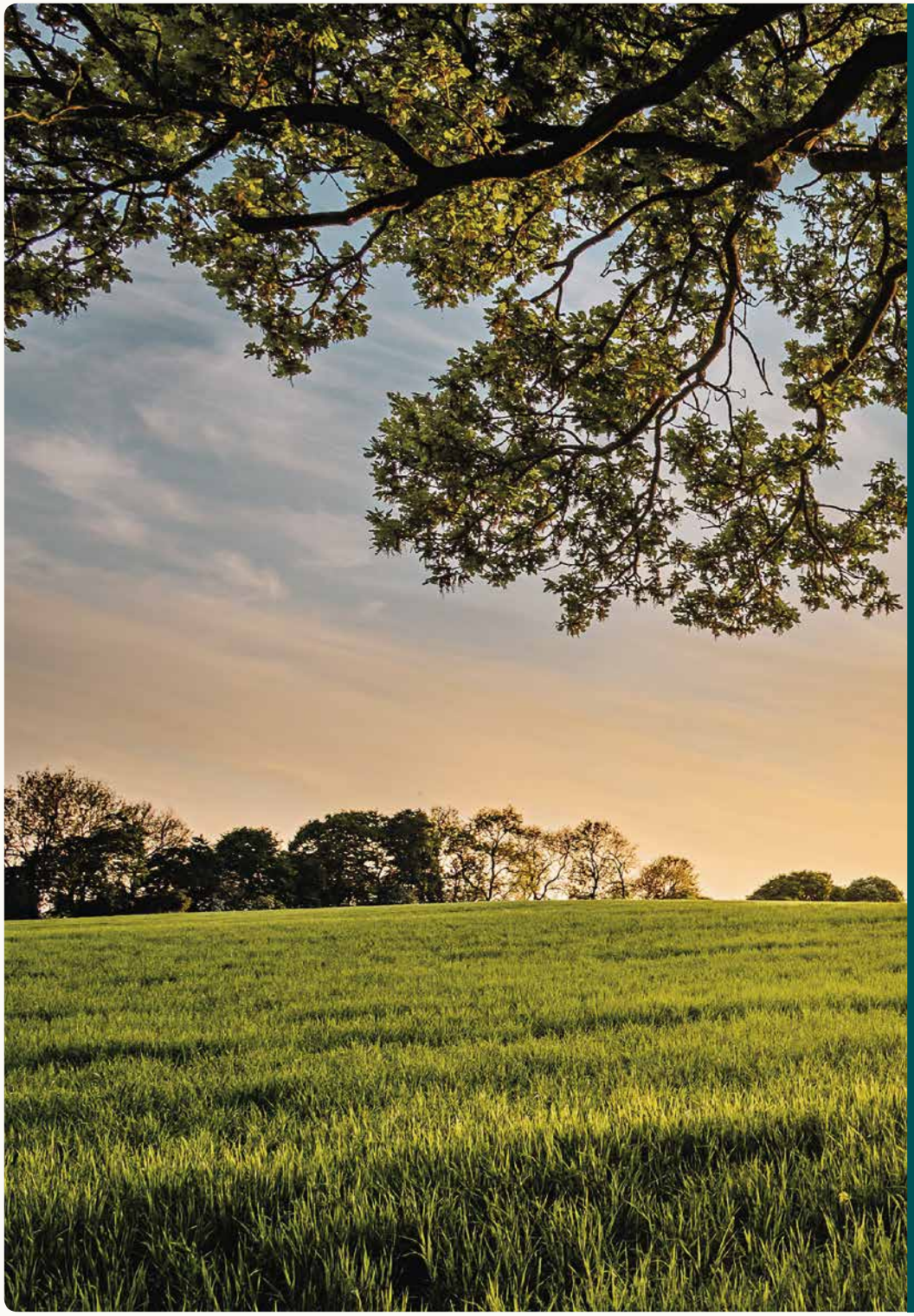

PULVERIZADORA ULTRA

Dimensión	LI/SS	Ancho del neumático (mm)	Diámetro total (mm)	Radio bajo carga (mm)	Circunferencia de rodadura (mm)	SRI	Ancho de llanta recomendado	Otros llantas homologadas
IF340/85R38	150D	344	1550	723	4738	750	W12	W11
IF380/80R38	154D	366	1588	714	4750	750	W13	W12
IF380/80R38	161D	368	1588	726	4819	750	W13	W12
IF320/90R42	150D	335	1661	750	5017	800	W11	W10, DW11
IF320/90R46	156D	338	1758	794	5309	875	W11	W10, DW11
IF380/90R46	160D	361	1844	831	5563	925	W13	

Dimensión	LI/SS	Ancho del neumático (mm)	Diámetro total (mm)	Radio bajo carga (mm)	Circunferencia de rodadura (mm)	SRI	Ancho de llanta recomendado	Otros llantas homologadas
IF380/80R42	163D	364	1695	774	5141	800	W12	W13
VF380/90R46	173D	361	1854	831	5563	925	W13	W12, DW12
IF380/90R50	170D	384	1956	905	5962	975	W13	
380/105R50	170B	405	2042	952	6242	1025	W13	W12
IF-320/105R54	167D	328	2043	949	6238	1025	W10	W11
IF380/90R54	171D	365	2051	952	6259	1025	W12	W13

Velocidad máx. (km/h)	Carga del neumático (kg) a distintas presiones de inflado (kPa)										
	80kPa	100kPa	140kPa	180kPa	220kPa	240kPa	260kPa	300kPa	320kPa	400kPa	440kPa
70		1640	2040	2345	2550	2640	2730	2960	3050		
65	1550	1800	2240	2575	2800	2900	3000	3250	**3350**		
10cycl			3480	4000	4340	4500	4660	5040	5200		
70	1595	1820	2275	2640	2865	2960	3050	3320	3415		
65	1750	2000	2500	2900	3150	3250	3350	3650	**3750**		
10cycl				4500	4880	5040	5200	5660	5820		
70		1820	2275	2640	2865	2960	3050	3320	3415	3870	4210
65	1750	2000	2500	2900	3150	3250	3350	3650	3750	4250	**4625**
10cycl				4500	4880	5040	5200	5660	5820	6600	7150
70		1640	2040	2345	2550	2640	2730	2960	3050		
65	1600	1800	2240	2575	2800	2900	3000	3250	**3350**		
10cycl			3470	3990	4340	4500	4650	5040	5190		
70		1730	2150	2480	2730	2730	2865	3140	3230	3640	
65	1650	1900	2360	2725	3000	3000	3150	3450	3550	**4000**	
10cycl				4220	4660	4660	4880	5340	5500	6200	
70		2210	2800	3230	3415	3525	3755	4095			
65	2120	2430	3075	3550	3750	3875	4125	**4500**			
10cycl			4760	5500	5820	6000	6400	7000			

Velocidad máx. (km/h)	Carga del neumático (kg) a distintas presiones de inflado (kPa)										
	140kPa	180kPa	220kPa	260kPa	280kPa	300kPa	340kPa	360kPa	400kPa	440kPa	480kPa
70	2410	2800	2960	3230	3415	3525	3755	3870	4095	4435	
up to 65	2650	3075	3250	3550	3750	3875	4125	4250	4500	**4875**	
70	3230	3755	4095	4325	4550	4685	5095	5280	5460	5915	
up to 65	3550	4125	4500	4750	5000	5150	5600	5800	6000	**6500**	
70	2410	2800	3050	3230	3415	3525	3755	3870	4095	4435	
up to 65	2650	3075	3350	3550	3750	3875	4125	4250	4500	**4875**	
50	3000	3450	3750	4000	4250	4375	4750	4875	5150	5600	6000
40	3000	3450	3750	4000	4250	4375	4750	4875	5150	5600	**6000**
30	3210	3690	4015	4280	4550	4680	5085	5215	5510	5990	6420
25	3330	3830	4165	4440	4720	4855	5275	5410	5715	6215	6660
10	4500	5175	5625	6000	6375	6565	7125	7315	7725	8400	9000
70	2640	3050	3320	3525	3755	3870	4210	4325	4550	4960	
up to 65	2900	3350	3650	3875	4125	4250	4625	4750	5000	**5450**	
70	3050	3525	3755	4095	4210	4435	4685	4825	5095	5595	
up to 65	3350	3875	4125	4500	4625	4875	5150	5300	5600	**6150**	

IT323
SS

Entre las principales ventajas se incluyen:

- Gran superficie del taco para una mayor durabilidad con grandes cargas
- Línea central reforzada bajo la banda de rodadura para una mayor resistencia a la penetración de la banda de rodadura
- Cubierta del nervio/brida para el rayado del flanco, para mayor resistencia a la penetración del flanco

IT420
R-4

Entre las principales ventajas se incluyen:

- Su alta estabilidad lateral ofrece un buen rendimiento y seguridad
- Pernos reforzados para resistir un mayor y profundo desgaste

IT520
R-4

Entre las principales ventajas se incluyen:

- Tacos reforzados para mayor agarre y estabilidad
- Especialmente diseñados para su uso en aplicaciones industriales
- Excelente tracción sobre terrenos blandos

SURE GRIP LUG
R-4/I-3

Entre las principales ventajas se incluyen:

- Diseño direccional para una excelente tracción
- Para uso en operaciones en suelos blandos donde se necesita tracción y flotación
- Para vehículos de construcción en condiciones y aplicaciones variables

SURE GRIP INDUSTRIAL TRACTOR
R-4

Entre las principales ventajas se incluyen:

- Tacos reforzados para uso industrial
- Para vehículos de construcción que necesitan un máximo agarre

Ahorro De Tiempo **Ahorro De Combustible**

IT323
IT420
IT520

Medidas

IT323

Modelo	Dimensión	Índice de carga
IT323	10-16.5	135A2
IT323	10-16.5	130A2
IT323	12-16.5	145A2
IT323	12-16.5	141A2

IT420

Modelo	Dimensión	Índice de carga
IT420	460/70R24	159A8/B
IT420	480/80R26	160A8

IT520

Modelo	Dimensión	Índice de carga
IT520	460/70R24	159A8/B

SURE GRIP LUG
SURE GRIP INDUSTRIAL TRACTOR

Medidas

Sure Grip LUG

Modelo	Dimensión	Índice de carga
Sure Grip Lug	12.5/80-18	143A8
Sure Grip Lug	12.5/80-18	131A8
Sure Grip Lug	12.5/80-18	139A8
Sure Grip Lug	12.5/80-18	126A8
Sure Grip Lug	16.0/70-20	154A8
Sure Grip Lug	16.0/70-20	142A8

Sure Grip Industrial Tractor (IT)

Modelo	Dimensión	Índice de carga
Sure Grip Industrial Tractor	18.4-26	156A8
Sure Grip Industrial Tractor	16.9-28	152A8

Dimensión	LI/ SS	PR	TL/ TT	Ancho del neumático (mm)	Diámetro total (mm)	Radio bajo carga (mm)	Circunferencia de rodadura (mm)	SRI	Ancho de llanta recomendado
10-16.5	135A2	10	TL	*264*	*773*	*346*	*2304*		8.25
10-16.5	130A2	8	TL	*264*	*773*	*346*	*2304*		8.25
12-16.5	145A2	12	TL	*307*	*831*	*369*	*2458*		9.75
12-16.5	141A2	10	TL	*307*	*831*	*369*	*2458*		9.75

Las mediciones en cursiva son estimaciones

Datos técnicos y capacidades de carga

Velocidad máx. (km/h)	Carga del neumático (kg) a distintas presiones de inflado (kPa)										
	140kPa	170kPa	240kPa	280kPa	310kPa	340kPa	380kPa	410kPa	450kPa	520kPa	550kPa
10	815	940	1125	1220	1325	1400	1475	1565	1605	**1750**	
5	945	1090	1305	1415	1535	1625	1710	1815	1865	2030	
20	710	820	980	1065	1155	1220	1285	1365	1400	1525	
25	690	795	955	1035	1125	1185	1250	1325	1360	1485	
30	675	780	935	1015	1100	1165	1225	1300	1335	1455	
40	650	750	900	975	1060	1120	1180	1250	1285	1400	
10cycl	975	1125	1350	1465	1590	1680	1770	1875	1930	2100	
10	815	940	1125	1220	1325	1400	1475	**1565**			
5	945	1090	1305	1415	1535	1625	1710	1815			
20	710	820	980	1065	1155	1220	1285	1365			
25	690	795	955	1035	1125	1185	1250	1325			
30	675	780	935	1015	1100	1165	1225	1300			
40	650	750	900	975	1060	1120	1180	1250			
10cycl	975	1125	1350	1465	1590	1680	1770	1875			
10	1065	1190	1475	1565	1700	1815	1875	2000	2125	2250	**2375**
5	875	980	1215	1290	1400	1495	1545	1650	1750	1855	1955
20	925	1035	1285	1365	1480	1580	1635	1745	1855	1960	2070
25	900	1005	1250	1325	1440	1535	1590	1695	1800	1910	2015
30	885	990	1225	1300	1415	1510	1560	1665	1770	1870	1975
40	850	950	1180	1250	1360	1450	1500	1600	1700	1800	1900
10cycl	1275	1425	1770	1875	2040	2175	2250	2400	2550	2700	2850
10	1065	1190	1475	1565	1700	1815	1875	2000	**2125**		
5	875	980	1215	1290	1400	1495	1545	1650	1750		
20	925	1035	1285	1365	1480	1580	1635	1745	1855		
25	900	1005	1250	1325	1440	1535	1590	1695	1800		
30	885	990	1225	1300	1415	1510	1560	1665	1770		
40	850	950	1180	1250	1360	1450	1500	1600	1700		
10cycl	1275	1425	1770	1875	2040	2175	2250	2400	2550		

IT420

Dimensión	LI/SS	Ancho del neumático (mm)	Diámetro total (mm)	Radio bajo carga (mm)	Circunferencia de rodadura (mm)	SRI	Ancho de llanta recomendado
460/70R24	159A8/B	*474*	*1250*	*561*	*3739*	600	W14
480/80R26	160A8	*480*	*1428*	*638*	*4267*	675	DW15L

IT520

Dimensión	LI/ SS	Ancho del neumático (mm)	Diámetro total (mm)	Radio bajo carga (mm)	Circunferencia de rodadura (mm)	SRI	Ancho de llanta recomendado
460/70R24	159A8/B	*469*	*1255*			600	DW15L

Las mediciones en cursiva son estimaciones

Velocidad máx. (km/h)	Carga del neumático (kg) a distintas presiones de inflado (kPa)										
	140kPa	180kPa	200kPa	220kPa	240kPa	260kPa	280kPa	300kPa	320kPa	360kPa	400kPa
50	1730	2040	2210	2410	2550	2730	2960	3140	3230	3640	3980
40	1900	2240	2430	2650	2800	3000	3250	3450	3550	4000	4375
30	1975	2330	2525	2755	2910	3120	3380	3590	3690	4160	4550
15cycl	2545	3000	3255	3550	3750	4020	4355	4625	4755	5360	5865
10cycl	2850	3360	3645	3975	4200	4500	4875	5175	5325	6000	6565
50		2490	2735	2980	3160	3340	3560	3785	4005		
40		2800	3075	3350	3550	3750	4000	4250	**4500**		
30		2910	3200	3485	3690	3900	4160	4420	4680		
25		2970	3260	3550	3765	3975	4240	4505	4770		
15		3165	3475	3785	4010	4240	4520	4805	5085		
10		3500	3845	4190	4440	4690	5000	5315	5625		
5		4060	4460	4860	5150	5440	5800	6165	6525		
10cycl		4200	4615	5025	5325	5625	6000	6375	6750		
5cycl		4675	5135	5595	5930	6265	6680	7100	7515		

Velocidad máx. (km/h)	Carga del neumático (kg) a distintas presiones de inflado (kPa)										
	140kPa	180kPa	200kPa	220kPa	240kPa	260kPa	280kPa	300kPa	320kPa	360kPa	400kPa
50	1730	2040	2210	2410	2550	2730	2960	3140	3230	3640	3980
40	1900	2240	2430	2650	2800	3000	3250	3450	3550	4000	**4375**
30	1975	2330	2525	2755	2910	3120	3380	3590	3690	4160	4550
15cycl	2545	3000	3255	3550	3750	4020	4355	4625	4755	5360	5865
10cycl	2850	3360	3645	3975	4200	4500	4875	5175	5325	6000	6565

SURE GRIP LUG

Dimensión	LI/ SS	Resistencia del armazón (PR)	TL/ TT	Ancho del neumático (mm)	Diámetro total (mm)	Radio bajo carga (mm)	Circunferencia de rodadura (mm)	SRI	Ancho de llanta recomendado	FR/ DW
12.5/80-18	143A8	14	TL	*308*	*965*				W9	FR
12.5/80-18	131A8	14	TL	*308*	*965*				W9	DW
12.5/80-18	139A8	12	TL	*308*	*965*				W9	FR
12.5/80-18	126A8	12	TL	*308*	*965*				W9	DW
16.0/70-20	154A8	14	TL	*418*	*1075*				13	FR
16.0/70-20	142A8	14	TL	*418*	*1075*				13	DW

SURE GRIP INDUSTRIAL TRACTOR

Dimensión	LI/ SS	Resistencia del armazón (PR)	TL/ TT	Ancho del neumático (mm)	Diámetro total (mm)	Radio bajo carga (mm)	Circunferencia de rodadura (mm)	SRI	Ancho de llanta recomendado
18.4-26	156A8	12	TL	*493*	*1432*	*635*	*4231*		W16L
16.9-28	152A8	12	TL	*437*	*1420*	*628*	*4189*		W15L

Las mediciones en cursiva son estimaciones

Velocidad máx. (km/h)	Carga del neumático (kg) a distintas presiones de inflado (kPa)										
	150kPa	170kPa	190kPa	230kPa	250kPa	280kPa	300kPa	330kPa	350kPa	370kPa	430kPa
40	1450	1550	1600	1800	1900	2000	2120	2240	2300	2430	**2725**
40	975	1060	1120	1250	1360	1450	1500	1600	1600	1700	**1950**
40	1450	1550	1600	1800	1900	2000	2120	2240	2300	**2430**	
40	975	1060	1120	1250	1360	1450	1500	1600	1600	**1700**	
40	2300	2500	2650	3000	3075	3350	3450	3650	**3750**		
40	1600	1700	1800	2060	2180	2300	2430	2575	**2650**		

Velocidad máx. (km/h)	Carga del neumático (kg) a distintas presiones de inflado (kPa)										
	120kPa	140kPa	150kPa	170kPa	180kPa	190kPa	210kPa	220kPa	230kPa	250kPa	260kPa
50	2150	2345	2550	2640	2800	2960	3140	3230	3415	3525	
40	2360	2575	2800	2900	3075	3250	3450	3550	3750	**3875**	
30	2455	2680	2910	3015	3200	3380	3590	3690	3900	4030	
20	2570	2805	3050	3160	3350	3545	3760	3870	4090	4225	
10	2950	3220	3500	3625	3845	4065	4315	4440	4690	4845	
5	3420	3735	4060	4205	4460	4715	5005	5150	5440	5620	
10cycl	3540	3865	4200	4350	4615	4875	5175	5325	5625	5815	
5cycl	3940	4300	4675	4845	5135	5430	5760	5930	6265	6470	
50	1875	2040	2150	2345	2480	2550	2730	2800	2960	3050	3140
40	2060	2240	2360	2575	2725	2800	3000	3075	3250	3350	**3450**
30	2140	2330	2455	2680	2835	2910	3120	3200	3380	3485	3590
20	2245	2440	2570	2805	2970	3050	3270	3350	3545	3650	3760
10	2575	2800	2950	3220	3405	3500	3750	3845	4065	4190	4315
5	2985	3250	3420	3735	3950	4060	4350	4460	4715	4860	5005
10cycl	3090	3360	3540	3865	4090	4200	4500	4615	4875	5025	5175
5cycl	3440	3740	3940	4300	4550	4675	5010	5135	5430	5595	5760

Neumáticos Diagonales para Tractores

SURE GRIP ALL SERVICE
R-1

Entre las principales ventajas se incluyen:

- Tacos rectos a 45° para una tracción uniforme y constante
- Taco central acampanado para mejorar el desgaste en carretera
- El centro abierto permite un agarre profundo y penetrante, permitiendo una eficiente autolimpieza

TRACTION SURE GRIP
R-1

Entre las principales ventajas se incluyen:

- Tacos rectos a 45° para una tracción uniforme y constante
- El centro abierto permite un agarre profundo y penetrante, permitiendo una eficiente autolimpieza

Ahorro De Tiempo

Ahorro De Combustible

SURE GRIP ALL SERVICE

Medidas

Sure Grip All Service

Modelo	Dimensión	Índice de carga
Sure Grip Multiusos	9.5-24	102A8
Sure Grip Multiusos	9.5-24	108A8
Sure Grip Multiusos	11.2-24	106A8
Sure Grip Multiusos	11.2-24	113A8
Sure Grip Multiusos	11.2-28	108A8
Sure Grip Multiusos	11.2-28	115A8
Sure Grip Multiusos	12.4-28	118A8
Sure Grip Multiusos	12.4-28	119A8
Sure Grip Multiusos	13.6-28	122A8
Sure Grip Multiusos	14.9-28	126A8
Sure Grip Multiusos	16.9-30	132A8
Sure Grip Multiusos	16.9-30	136A8
Sure Grip Multiusos	16.9-30	143A8
Sure Grip Multiusos	18.4-30	135A8
Sure Grip Multiusos	18.4-30	140A8
Sure Grip Multiusos	18.4-30	147A8
Sure Grip Multiusos	12.4-32	115A8
Sure Grip Multiusos	13.6-36	121A8
Sure Grip Multiusos	13.6-36	125A8
Sure Grip Multiusos	13.6-38	122A8
Sure Grip Multiusos	13.6-38	126A8

TRACTION SURE GRIP

Medidas

Sure Grip Traction

Modelo	Dimensión	Índice de carga
Traction Sure Grip	12.4-28	118A8
Traction Sure Grip	12.4-28	119A8

SURE GRIP ALL SERVICE

Dimensión	LI/ SS	PR	TL/ TT	Ancho del neumático (mm)	Diámetro total (mm)	Radio bajo carga (mm)	Circunferencia de rodadura (mm)	SRI	Ancho de llanta recomendado	Otras llantas homologadas
9.5-24	102A8	6	TT	231	1050	471	3142	500	W8	W7
9.5-24	108A8	8	TT	231	1050	471	3142	500	W8	W7
11.2-24	106A8	6	TT	281	1099	496	3306	525	W10	W9
11.2-24	113A8	8	TT	281	1099	496	3306	525	W10	W9
11.2-28	108A8	6	TT	305	1206	541	3607	575	W10	W9
11.2-28	115A8	8	TT	305	1206	541	3607	575	W10	W9
12.4-28	118A8	6	TT	313	1255	566	3770	600	W11	W12
12.4-28	119A8	8	TT	313	1255	566	3770	600	W11	W12
13.6-28	122A8	8	TT	332	1285	588	3918	625	W12	W11
14.9-28	126A8	8	TT	380	1374	612	4081	650	W13	W11, W12
16.9-30	132A8	8	TT	415	1448	664	4429	700	W15L	W14L
16.9-30	136A8	10	TT	415	1448	664	4429	700	W15L	W14L
16.9-30	143A8	14	TT	415	1448	664	4429	700	W15L	W14L
18.4-30	135A8	8	TT	446	1530	693	4622	725	W16L	W15L
18.4-30	140A8	10	TT	446	1530	693	4622	725	W16L	W15L
18.4-30	147A8	14	TT	446	1550	693	4622	725	W16L	W15L
12.4-32	115A8	6	TT	*315*	*1360*	*611*	*4071*		W11	
13.6-36	121A8	6	TT	352	1510	678	4520	725	W12	W11

Las mediciones en cursiva son estimaciones

Datos técnicos y capacidades de carga

Velocidad máx. (km/h)	Carga del neumático (kg) a distintas presiones de inflado (kPa)										
	80kPa	100kPa	120kPa	140kPa	170kPa	180kPa	190kPa	210kPa	220kPa	250kPa	280kPa
40	500	545	630	670	750	775	825	**850**			
25	555	605	700	745	835	860	915	950			
40	500	545	630	670	750	775	825	850	870	935	**1000**
25	555	605	700	745	835	860	915	945	965	1040	1120
40	600	650	750	800	900	**950**					
25	665	720	835	890	1000	1060					
40	600	650	750	800	900	950	975	1030	1060	**1150**	
25	665	720	835	890	1000	1055	1080	1145	1175	1250	
40	630	690	800	875	950	**1000**					
25	700	765	890	970	1055	1120					
40	630	690	800	875	950	1000	1035	1105	1140	**1215**	
25	700	765	890	970	1055	1110	1150	1225	1265	1320	
40	775	850	975	1030	**1150**						
25	860	945	1080	1145	1285						
40	775	850	975	1030	1150	1190	1230	1315	**1360**		
25	860	945	1080	1145	1275	1320	1365	1460	1550		
40	900	1000	1150	1215	1360	1400	**1500**				
25	1000	1110	1275	1350	1510	1555	1650				
40	1060	1180	1360	1450	1600	**1700**					
25	1175	1310	1510	1610	1775	1900					
40	1360	1500	1700	1800	**2000**						
25	1510	1665	1885	2000	2300						
40	1360	1500	1700	1800	2000	2120	**2240**				
25	1510	1665	1885	2000	2220	2355	2500				
40	1360	1500	1700	1800	2000	2120	2240	2300	2360	2575	**2725**
25	1510	1665	1885	2000	2220	2355	2485	2555	2620	2860	3025
40	1600	1750	2060	**2180**							
25	1775	1945	2285	2430							
40	1600	1750	2060	2180	2430	**2500**					
25	1775	1945	2285	2420	2695	2900					
40	1600	1750	2060	2180	2430	2500	2650	2800	2900	**3075**	
25	1775	1945	2285	2420	2695	2775	2940	3110	3220	3415	
40	825	900	1030	1090	**1215**						
25	915	1000	1140	1210	1350						
40	1030	1120	1285	1360							
25	1145	1245	1425	1510							

SURE GRIP ALL SERVICE

Dimensión	LI/ SS	PR	TL/ TT	Ancho del neumático (mm)	Diámetro total (mm)	Radio bajo carga (mm)	Circunferencia de rodadura (mm)	SRI	Ancho de llanta recomendado	Otras llantas homologadas
13.6-36	125A8	8	TT	352	1510	678	4520	725	W12	W11
13.6-38	122A8	6	TT	*373*	*1565*	*701*	*4671*	775	W12	W11
13.6-38	126A8	8	TT	*373*	*1565*	*701*	*4671*	775	W12	W11

TRACTION SURE GRIP

Dimensión	LI/ SS	PR	TL/ TT	Ancho del neumático (mm)	Diámetro total (mm)	Radio bajo carga (mm)	Circunferencia de rodadura (mm)	SRI	Ancho de llanta recomendado	Otras llantas homologadas
12.4-28	118A8	6	TT	315	1263	566	3770	600	W11	W12
12.4-28	119A8	8	TT	315	1249	566	3770	600	W11	W12

Las mediciones en cursiva son estimaciones

Velocidad máx. (km/h)	Carga del neumático (kg) a distintas presiones de inflado (kPa)										
	80kPa	100kPa	120kPa	140kPa	170kPa	180kPa	190kPa	210kPa	220kPa	250kPa	280kPa
40	1030	1120	1285	1360	1550	1600	**1650**				
25	1145	1245	1425	1510	1720	1775	1850				
40	1060	1150	1320	1400							
25	1175	1275	1465	1555							
40	1060	1150	1320	1400	1600	1650	**1700**				
25	1175	1275	1465	1555	1775	1830	1950				

Velocidad máx. (km/h)	Carga del neumático (kg) a distintas presiones de inflado (kPa)										
	80kPa	100kPa	120kPa	140kPa	170kPa	180kPa	190kPa	210kPa	220kPa	250kPa	280kPa
40	775	850	975	1030	**1150**						
25	860	945	1080	1145	1285						
40	775	850	975	1030	1150	1190	1230	1315	**1360**		
25	860	945	1080	1145	1275	1320	1365	1460	1550		

Neumáticos para pequeños equipos y Maquinaria Agrícola

SUPER RIB
F-2

Entre las principales ventajas se incluyen:

- Amplio centro y nervio del hombro
- Mayor resistencia a los pinchazos por espinas y rastrojos
- Control mejorado de la dirección en campo
- Excelente estabilidad

AM IMPLEMENT
I-1

Entre las principales ventajas se incluyen:

- Versátil para la carretera y el campo
- Buena dirección en laderas
- Carcasa resistente al corte

Mayor Resistencia a los Pinchazos

SUPER RIB
AM IMPLEMENT

Medidas

Super Rib

Modelo	Dimensión	Índice de carga
Super Rib	6.00-16 SL	85A8
Super Rib	6.00-16 SL	91A8
Super Rib	7.50-16 SL	94A8
Super Rib	7.50-16 SL	99A8
Super Rib	7.50-18 SL	97A8
Super Rib	7.50-18 SL	102A8
Super Rib	6.00-19 SL	89A8

AM Implement

Modelo	Dimensión	Índice de carga
AM Implement	10.0/75-15.3	120A8
AM Implement	10.0/75-15.3	107A8
AM Implement	10.0/75-15.3	123A8
AM Implement	10.0/75-15.3	110A8
AM Implement	11.5/80-15.3	131A8
AM Implement	11.5/80-15.3	120A8
AM Implement	11.5/80-15.3	135A8
AM Implement	11.5/80-15.3	123A8
AM Implement	11.5/80-15.3	137A8
AM Implement	11.5/80-15.3	124A8
AM Implement	12.5/80-15.3	138A8
AM Implement	12.5/80-15.3	125A8

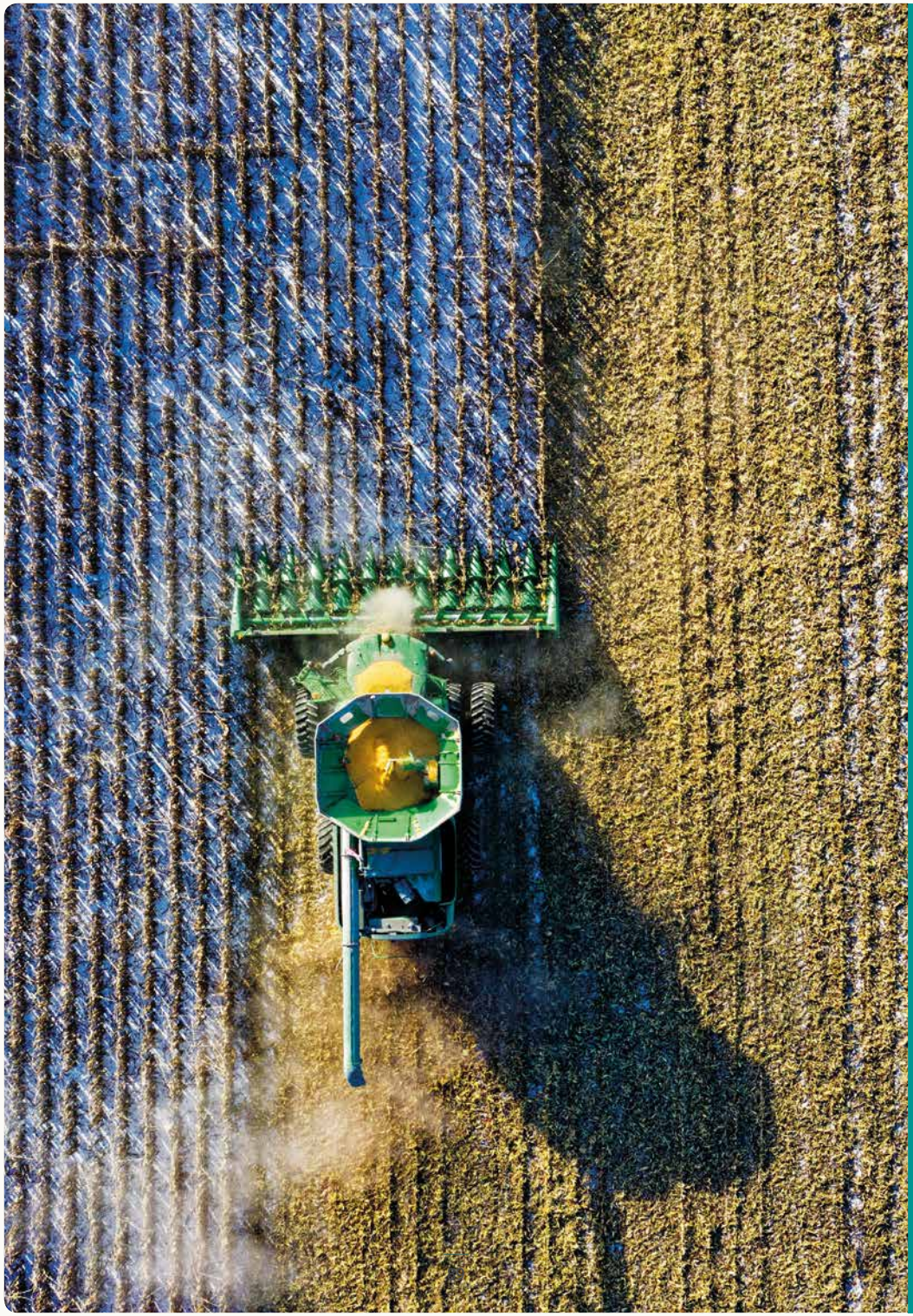

SUPER RIB

Dimensión	LI/ SS	PR	TL/ TT	Ancho del neumático (mm)	Diámetro total (mm)	Radio bajo carga (mm)	Circunferencia de rodadura (mm)	SRI	Ancho de llanta recomendado	Otras llantas homologadas
6.00-16 SL	85A8	6	TT	157	726				4.00E	4.50E, 5.00F
6.00-16 SL	91A8	8	TT	157	726				4.00E	4.50E, 5.00F
7.50-16 SL	94A8	6	TT	205	815				5.50F	5.00F
7.50-16 SL	99A8	8	TT	205	815				5.50F	5.00F
7.50-18 SL	97A8	6	TT	203	865				5.50F	5.00F
7.50-18 SL	102A8	8	TT	203	865				5.50F	5.00F
6.00-19 SL	89A8	6	TT	155	825				4.50E	4.00E, 5.00F

AM IMPLEMENT

Dimensión	LI/ SS	PR	TL/ TT	Ancho del neumático (mm)	Diámetro total (mm)	Radio bajo carga (mm)	Circunferencia de rodadura (mm)	SRI	Ancho de llanta recomendado	FR/ DW
10.0/75-15.3	120A8	10	TL	*264*	*760*				9.00	FR
10.0/75-15.3	107A8	10	TL	*264*	*760*				9.00	DW
10.0/75-15.3	123A8	12	TL	*247*	*756*				9.00	FR
10.0/75-15.3	110A8	12	TL	*247*	*756*				9.00	DW
11.5/80-15.3	131A8	12	TL	290	845				9.00	FR
11.5/80-15.3	120A8	12	TL	290	845				9.00	DW
11.5/80-15.3	135A8	14	TL	283	836				9.00	FR
11.5/80-15.3	123A8	14	TL	283	836				9.00	DW
11.5/80-15.3	137A8	16	TL	*290*	*836*				9.00	FR
11.5/80-15.3	124A8	16	TL	*290*	*845*				9.00	DW
12.5/80-15.3	138A8	14	TL	297	869				9.00	FR
12.5/80-15.3	125A8	14	TL	297	869				9.00	DW

Las mediciones en cursiva son estimaciones

Velocidad máx. (km/h)	Carga del neumático (kg) a distintas presiones de inflado (kPa)										
	170kPa	190kPa	220kPa	250kPa	280kPa	300kPa	330kPa	360kPa	390kPa	440kPa	470kPa
40	307	345	375	412	437	462	487	**515**			
30	340	385	415	455	485	515	540	560			
40	307	345	375	412	437	462	487	515	**545**	580	**615**
30	340	385	415	455	485	515	540	570	605	645	670
40	450	500	545	600	630	**670**					
30	500	555	605	665	700	750					
40	450	500	545	600	630	670	710	750	**775**		
30	500	555	605	665	700	745	790	835	875		
40	487	545	600	650	690	**730**					
30	540	605	665	720	765	825					
40	487	545	600	650	690	730	775	**800**	**850**		
30	540	605	665	720	765	810	860	890	950		
40	355	387	425	462	500	530	560	**580**			
30	395	430	470	515	555	590	620	650			

Velocidad máx. (km/h)	Carga del neumático (kg) a distintas presiones de inflado (kPa)										
	150kPa	250kPa	280kPa	300kPa	340kPa	390kPa	410kPa	430kPa	470kPa	480kPa	540kPa
40	790	1060	1155	1190		**1400**					
40	555	765	835	980		**975**					
40	810	1060	1145	1195	1285	1395	1430	1485	**1550**		
40	565	740	795	835	905	980	1005	1035	**1060**		
40	1060	1485	1575	1620	1755	1910	**1950**				
40	765	1035	1095	1125	1225	1350	**1400**				
40	1060	1485	1575	1620	1755	1910	1960	2025	2155	**2180**	
40	765	1035	1095	1125	1225	1350	1395	1435	1510	**1550**	
40	1060	1485	1575	1620	1755	1910	1960	2015	2155	2185	**2300**
40	765	1035	1095	1125	1225	1350	1395	1440	1510	1530	**1650**
40	1260	1665	1800	1910	2070	2250	2320	**2360**			
40	900	1155	1260	1350	1485	1620	1665	**1700**			

INFORMACIÓN IMPORTANTE SOBRE SEGURIDAD

Su seguridad es importante

El montaje y el uso de neumáticos agrícolas presenta peligros si no se manipulan correctamente. La siguiente información es un resumen de los principales elementos fundamentales para su seguridad. Antes de manipular neumáticos agrícolas, es importante que lea y comprenda toda la información sobre los procedimientos de seguridad necesarios y que observe las instrucciones correspondientes. En **titan-intl.com** puede consultar y descargar la versión completa y más actualizada de esta información.

Con las habilidades, herramientas y tiempo adecuados

Tanto sobre césped como sobre asfalto, sus neumáticos son el único punto de contacto con el terreno. Por ello, es fundamental que reciban un mantenimiento adecuado en todo momento. Debido al peso y tamaño de los neumáticos agrícolas, las tareas de mantenimiento pueden ser extremadamente peligrosas, razón por la que estas solo deben realizarlas expertos cualificados que utilicen las herramientas adecuadas y sigan las instrucciones específicas.

Si tiene cualquier duda sobre el método correcto o seguro a la hora de realizar cualquier tarea en el proceso de inflado, instalación, retirada o equilibrado de los neumáticos, deberá detenerse inmediatamente y solicitar la asistencia de un experto cualificado. Si no lo hace, podrían producirse heridas graves.

Lista de comprobación de seguridad:

- Inspeccione periódicamente los neumáticos por si presentaran daños, deformación o grietas
- Compruebe la presión de inflado al menos una vez por semana, o diariamente cuando se usen los neumáticos a bajas presiones de 4060 kPa
- No supere nunca los límites de carga del neumático y el vehículo
- Asegúrese de que los neumáticos en un mismo eje poseen la misma estructura, tamaño y patrón de la banda de rodadura
- Evite el contacto con productos químicos, aceites y grasas
- Utilice siempre servicios de reparación autorizados
- Siga todas las recomendaciones de seguridad y mantenimiento

ALMACENAMIENTO Y CUIDADOS DE LOS NEUMÁTICOS

Oculto, pero muy presente, sabemos que los neumáticos agrícolas son una inversión a largo plazo. Para garantizar la optimización de su esperanza de vida, es fundamental almacenarlos correctamente y mantenerlos alejados de los daños producidos por la luz, el calor y las fuentes de ozono. También es importante mantener los neumáticos alejados de las superficies con aceite y grasas, combustibles y disolventes volátiles, ya que estos productos dañan el caucho y debilitan el neumático.

Guía de almacenamiento

Es importante almacenar los neumáticos correctamente. Un almacenamiento incorrecto puede dañar los neumáticos, lo que podría afectar la durabilidad. Los daños en el neumático que sean producto de un almacenamiento incorrecto no están cubiertos por la garantía para materiales y mano de obra de Titan.

- Inspeccione periódicamente los neumáticos por si presentan daños, deformación o grietas
- Mantenga los neumáticos montados y desmontados alejados de las fuentes de ozono, como motores, generadores y soldadoras de arco
- Manténgalos alejados de suelos y superficies con aceite en todo momento y evite almacenarlos en contacto directo con el suelo durante periodos prolongados
- No cuelgue nunca las cámaras ni faldones de caucho y guarde estos sobre estanterías

Para almacenar neumáticos montados en la yanta, reduzca la presión de inflado a alrededor de 69 kPa y almacene verticalmente reposando sobre su banda de rodadura.

Evite en todo momento el contacto de los neumáticos con suelos y superficies con aceite y evite almacenarlos en contacto directo con el suelo durante periodos prolongados. No cuelgue nunca las cámaras ni faldones, guárdelos siempre en horizontal sobre estanterías.

Los neumáticos sin yanta pueden apilarse horizontalmente. Si decide almacenar sus neumáticos horizontalmente, asegúrese de apilarlos bien regularmente, con los tacos enfrentados, pero nunca apilados a alturas que produzcan deformaciones en el neumático de la base. Asegúrese de que no haya humedad ni agua en el interior de los neumáticos.

GUÍA DE INFLADO

Presión insuficiente

Mantener una presión adecuada en el neumático puede prolongar significativamente su vida útil, por no hablar de la mejora del confort del operario. La sobrecarga e inflado insuficiente de un neumático provocan una deformación del mismo, lo que hará que la banda de rodadura se desgaste rápidamente y de forma desigual. Para evitarlo, es fundamental tener en cuenta la relación directa entre la presión de inflado, la velocidad y la capacidad de carga.

Consulte las tablas de presiones y la información técnica de este catálogo para conocer la presión, carga y velocidad de funcionamiento correctas de su neumático agrícola Goodyear.

El uso de neumáticos con una presión de inflado incorrecta puede ser peligroso y tiene un efecto negativo en las prestaciones de los neumáticos.

Riesgos de una presión excesiva

- Menor tracción debido a una menor superficie de contacto con el terreno
- Mayor desgaste del neumático que aumenta los costes
- Menor confort del operario
- Mayor sensibilidad a los impactos que origina el desgaste de las lonas

Riesgos de una presión insuficiente

- Mayor consumo de combustible
- Separación de las lonas y mayores daños
- Mayores tensiones sobre el flanco en la flexión que origina un mayor desgaste del neumático
- Mayor riesgo de que el neumático gire sobre la llanta
- Menor estabilidad, especialmente en carretera

MONTAR Y DESMONTAR LOS NEUMÁTICOS

Un neumático para cada uso

Montar y desmontar neumáticos agrícolas puede ser peligroso. Deben seguirse en todo momento las medidas de seguridad indicadas en las mejores prácticas y quienes se encarguen de dicha tarea deben conocer exhaustivamente los procesos y riesgos que entraña. Si no se siguen los pasos indicados a continuación, puede producirse un montaje incorrecto sobre la llanta, que a su vez puede hacer que el neumático estalle, provocando heridas graves e incluso la muerte.

Antes de comenzar

- Asegúrese de que el neumático a instalar sea del tipo y tamaño correctos para el vehículo en cuestión
- Compruebe que la llanta, el neumático y la cámara sean completamente compatibles
- Asegúrese de que dispone de equipos y herramientas especiales y adecuados
- Inspeccione meticulosamente el interior y el exterior del neumático para identificar cualquier daño, deformación o grieta y, en caso de duda, deséchelo
- Compruebe que la llanta esté completamente limpia y en perfecto estado, sin signos de deformación, grietas ni reparaciones mediante soldaduras
- Asegúrese de que la persona que monte o desmonte el neumático haya recibido una completa formación y que esté familiarizada con todos los procedimientos de seguridad
- En la medida de lo posible, asegure el acceso a la jaula de seguridad y las cadenas de retención

Desmontaje del neumático

1. Retire el núcleo de la válvula para desinflar el neumático.
2. Una vez desinflado por completo, retire la tuerca de la llanta y empuje la válvula a través del orificio de esta (solo neumáticos con cámara).
3. Lubrique la brida de la llanta y coloque una herramienta hidráulica de desmontaje del talón entre el talón del neumático y la brida de la llanta, forzando el talón para que salga de su asiento.
4. Si aprecia daños en la llanta, es necesario desinflar el neumático antes de retirar la rueda.

Montaje del neumático

1. Lubrique la llanta y los talones, asegurándose de no utilizar silicona ni lubricantes con base de petróleo que podrían provocar daños en el neumático.
2. Coloque la válvula o el orificio de esta en la parte inferior del neumático agrícola Goodyear.
3. Monte el neumático sobre la llanta de forma que el primer talón de aquel se coloque sobre el borde de esta (siga la dirección de las flechas del neumático si se indican estas).
4. Usando una palanca adecuada, lleve con cuidado el primer talón sobre la brida de la llanta y empújelo sobre la parte más profunda de la llanta.
5. Sitúe e instale la válvula, teniendo cuidado de no apretarla excesivamente.
6. Lleve el segundo talón sobre el borde de la brida de la llanta terminando en la válvula.
7. Centre el neumático sobre la llanta y retire el núcleo de la válvula.
8. Manteniendo una distancia de seguridad y garantizando que no haya ninguna parte del cuerpo sobre la posible trayectoria de la válvula o tapones (consulte el diagrama siguiente), infle lentamente el neumático para garantizar que los talones se sitúan en la posición correcta y asegúrese de que dichos talones no aprieten la cámara.
9. Utilice manómetros adecuados durante el inflado para disminuir el riesgo de heridas, así como un filtro y un deshumidificador en la línea de aire comprimido para impedir la entrada de suciedad y humedad.
10. Continúe inflando el neumático hasta una presión no superior a 35 PSI para garantizar que los talones estén correctamente situados (si los talones no están correctamente asentados, será necesario desinflar el neumático, lubricarlo e inflarlo de nuevo).
11. Una vez que el neumático se haya inflado correctamente, sustituya el núcleo de la válvula y apriete la tuerca de esta a mano, asegurándose de que la válvula no toque la llanta, el freno de tambor ni ninguna pieza mecánica.
12. Establezca la presión del neumático según la carga como se indica en este catálogo técnico.

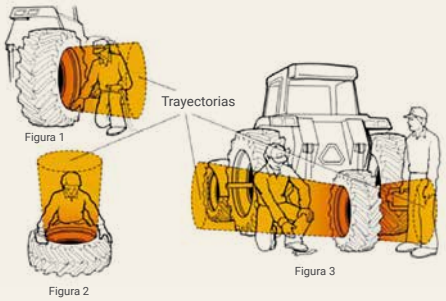

Para evitar cualquier riesgo de heridas graves, asegúrese de que no haya ninguna persona de pie dentro de las trayectorias indicadas.

¿Va a realizar un montaje con cámara?

Compruebe que vaya a usar una nueva cámara o faldón correctos para el neumático.

¿Va a realizar un montaje sin cámara?

Asegúrese de usar nuevas válvulas para neumáticos sin cámara sobre una llanta para este tipo de montaje.

EQUILIBRADO CON LÍQUIDO DE NEUMÁTICOS DE TRACTOR

Fórmula ganadora

La potencia de tracción o tiro de un neumático se ve afectada directamente por el peso a soportar. Por ello, para reducir el deslizamiento, a veces es necesario minimizar el desgaste de la banda de rodadura y aumentar la tracción para añadir peso sobre los neumáticos. La forma más rentable y eficaz de lograrlo es rellenar el neumático con una solución líquida. En la mayoría de casos se utiliza agua, aunque durante épocas más frías debe añadirse una cantidad adecuada de anticongelante para evitar los daños que las heladas originan en el neumático.

Cómo añadir líquido

1. Infle el neumático a 35 PSI asentados completamente los talones, suba la rueda con un gato y coloque la válvula en el punto más alto (12 en punto).
2. Baje el gato hasta que el neumático esté ligeramente deformado.
3. Desatornille con cuidado el cuerpo de la válvula extraíble sacándolo de la válvula e instale una manguera de llenado de agua y aire y una válvula de drenaje sobre la válvula (el aire puede extraerse del neumático a través de esta válvula, a medida que se añade la solución líquida).
4. Introduzca la solución de agua y anticongelante en el neumático hasta que esta salga por la tubería de drenaje, teniendo cuidado de no sobrellenarlo, ya que esto hace que el neumático sea propenso a los impactos.
5. Sustituya la válvula de aire e infle el neumático a la presión recomendada.
6. Dedique unos minutos a limpiar todas las llantas y piezas metálicas ya que la solución anticongelante es corrosiva.

Cómo drenar el líquido

1. Suba la rueda con el gato y asegúrese de que la válvula se encuentre en el punto vertical más bajo (6 en punto).
2. Desatornille la carcasa de la válvula y deje que drene la solución.
3. Conecte una pequeña carcasa de caucho sobre la arandela de seguridad e inserte la manguera en la cámara del neumático y luego atornille la arandela sobre el vástago de la válvula.
4. Infle el neumático con aire.
5. Retire el vástago de la válvula interior y deje que drene cualquier resto de solución en el neumático.
6. Por último, retire la manguera de caucho y vuelva a colocar la válvula antes de inflar el neumático a la presión recomendada.

SOLUCIONES RECOMENDADAS

Zonas de uso sin riesgo de heladas

- Neumáticos con cámara = solo agua
- Neumáticos sin cámara = agua y líquido anticorrosión, como etilenglicol (C2H6O2)

Uso en zonas con riesgo de heladas

- Neumáticos con cámara = agua y líquido anticongelante, como cloruro cálcico (CaCl2)
- Neumáticos sin cámara = agua y líquido anticorrosión, como etilenglicol (C2H6O2)

RADIAL

Neumáticos radiales: 75 % relleno			75 % relleno (solución a -20° C)			75 % relleno (Solución a -40° C)		
Dimensión	Relleno con agua al 75 % (litros)	Cantidad de agua al 75 % (kg)	Cantidad de carga (kg)	Volumen de agua (L)	Peso total (kg)	Cantidad de carga (kg)	Volumen de agua (L)	Peso total (kg)
280/70R16	47	47	20	42	62	28	36	64
320/85R24	109	109	46	98	144	65	83	148
340/85R24	133	133	56	120	176	80	101	181
380/70R24	158	158	66	142	208	95	120	215
380/85R24	169	169	71	152	223	101	128	229
420/70R24	185	185	78	167	245	111	141	252
440/65R24	177	177	74	159	233	106	135	241
540/65R24	310	310	130	279	409	186	236	422
480/80R26	314	314	132	283	415	188	239	427
620/75R26	533	533	224	480	704	320	405	725
750/50R26	489	489	205	440	645	293	372	665
750/65R26	746	746	313	671	984	448	567	1015
VF750/65R26	745	745	313	671	984	447	566	1013
340/85R28	147	147	62	132	194	88	112	200
380/85R28	195	195	82	176	258	117	148	265
420/70R28	220	220	92	198	290	132	167	299
420/85R28	240	240	101	216	317	144	182	326

RADIAL

Neumáticos radiales: 75 % relleno			75 % relleno (solución a -20° C)			75 % relleno (Solución a -40° C)		
Dimensión	Relleno con agua al 75 % (litros)	Cantidad de agua al 75 % (kg)	Cantidad de carga (kg)	Volumen de agua (L)	Peso total (kg)	Cantidad de carga (kg)	Volumen de agua (L)	Peso total (kg)
480/65R28	245	245	103	221	324	147	186	333
480/70R28	309	309	130	278	408	185	235	420
540/65R28	338	338	142	304	446	203	257	460
600/65R28	431	431	181	388	569	259	328	587
600/70R28	483	483	203	435	638	290	367	657
380/85R30	206	206	87	185	272	124	157	281
420/85R30	263	263	110	237	347	158	200	358
460/85R30	340	340	143	306	449	204	258	462
480/70R30	314	314	132	283	415	188	239	427
540/65R30	365	365	153	329	482	219	277	496
600/70R30	530	530	223	477	700	318	403	721
620/75R30	582	582	244	524	768	349	442	791
650/75R32	698	698	293	628	921	419	530	949
800/65R32	893	893	375	804	1179	536	679	1215
900/60R32	1282	1282	538	1154	1692	769	974	1743
380/85R34	228	228	96	205	301	137	173	310
420/85R34	287	287	121	258	379	172	218	390
460/85R34	376	376	158	338	496	226	286	512
480/70R34	341	341	143	307	450	205	259	464
540/65R34	387	387	163	348	511	232	294	526
600/65R34	479	479	201	431	632	287	364	651
IF340/85R38	191	191	80	172	252	115	145	260
380/80R38	223	223	94	201	295	134	169	303
IF380/80R38	224	224	94	202	296	134	170	304
VF380/80R38	224	224	94	202	296	134	170	304
420/85R38	326	326	137	293	430	196	248	444
460/85R38	404	404	170	364	534	242	307	549
480/70R38	368	368	155	331	486	221	280	501
520/70R38	448	448	188	403	591	269	340	609
520/85R38	562	562	236	506	742	337	427	764

RADIAL

Neumáticos radiales: 75 % relleno			75 % relleno (solución a -20° C)			75 % relleno (Solución a -40° C)		
Dimensión	Relleno con agua al 75 % (litros)	Cantidad de agua al 75 % (kg)	Cantidad de carga (kg)	Volumen de agua (L)	Peso total (kg)	Cantidad de carga (kg)	Volumen de agua (L)	Peso total (kg)
580/70R38	620	620	260	558	818	372	471	843
600/65R38	602	602	253	542	795	361	458	819
650/65R38	647	647	272	582	854	388	492	880
650/75R38	788	788	331	709	1040	473	599	1072
650/85R38	1001	1001	420	901	1321	601	761	1362
710/70R38	864	864	363	778	1141	518	657	1175
800/70R38	1139	1139	478	1025	1503	683	866	1549
IF800/70R38CFO	1190	1190	500	1071	1571	714	904	1618
IF320/90R42	203	203	85	183	268	122	154	276
IF380/80R42	242	242	102	218	320	145	184	329
480/80R42	445	445	187	401	588	267	338	605
520/85R42	536	536	225	482	707	322	407	729
IF520/85R42CFO	563	563	236	507	743	338	428	766
620/70R42	684	684	287	616	903	410	520	930
650/65R42	749	749	315	674	989	449	569	1018
710/70R42	936	936	393	842	1235	562	711	1273
710/75R42	1079	1079	453	971	1424	647	820	1467
480/80R46	480	480	202	432	634	288	365	653
520/85R46	618	618	260	556	816	371	470	841
IF320/90R46	220	220	92	198	290	132	167	299
IF380/90R46	281	281	118	253	371	169	214	383
VF380/90R46	285	285	120	257	377	171	217	388
IF380/90R50	331	331	139	298	437	199	252	451
380/105R50	407	407	171	366	537	244	309	553
480/80R50	496	496	208	446	654	298	377	675
IF480/80R50	491	491	206	442	648	295	373	668
VF480/80R50	488	488	205	439	644	293	371	664
IF320/105R54	279	279	117	251	368	167	212	379
IF380/90R54	326	326	137	293	430	196	248	444

LSW

Neumáticos LSW: 75 % relleno			75 % relleno (solución a -20° C)			75 % relleno (Solución a -40° C)		
Dimensión	Relleno con agua al 75 % (litros)	Cantidad de agua al 75 % (kg)	Cantidad de carga (kg)	Volumen de agua (L)	Peso total (kg)	Cantidad de carga (kg)	Volumen de agua (L)	Peso total (kg)
VF1100/45R46(LSW)	1589	1589	667	1430	2097	953	1208	2161
VF480/75R54(LSW)	446	446	187	401	588	268	339	607

INDUSTRIAL

Neumáticos industriales: 75 % relleno			75 % relleno (solución a -20° C)			75 % relleno (Solución a -40° C)		
Dimensión	Relleno con agua al 75 % (litros)	Cantidad de agua al 75 % (kg)	Cantidad de carga (kg)	Volumen de agua (L)	Peso total (kg)	Cantidad de carga (kg)	Volumen de agua (L)	Peso total (kg)
10-16.5	43	43	18	39	57	26	33	59
12-16.5	63	63	26	57	83	38	48	86
12.5/80-18	85	85	36	77	113	51	65	116
18.4-26	345	345	145	311	456	207	262	469
16.9-28	275	275	116	248	364	165	209	374
460/70R24	230	230	97	207	304	138	175	313

DELANTEROS TRACTOR

Neumáticos delanteros de tractor: 75 % relleno			75 % relleno (solución a -20° C)			75 % relleno (Solución a -40° C)		
Dimensión	Relleno con agua al 75 % (litros)	Cantidad de agua al 75 % (kg)	Cantidad de carga (kg)	Volumen de agua (L)	Peso total (kg)	Cantidad de carga (kg)	Volumen de agua (L)	Peso total (kg)
6.00-16 SL	17	17	7	15	22	10	13	23
7.50-16 SL	35	35	15	32	47	21	27	48
7.50-18 SL	37	37	16	33	49	22	28	50
6.00-19 SL	20	20	8	18	26	12	15	27
9.50-24	60	60	25	54	79	36	46	82

TRASEROS TRACTOR

Neumáticos traseros de tractor: 75 % relleno			75 % relleno (solución a -20° C)			75 % relleno (Solución a -40° C)		
Dimensión	Relleno con agua al 75 % (litros)	Cantidad de agua al 75 % (kg)	Cantidad de carga (kg)	Volumen de agua (L)	Peso total (kg)	Cantidad de carga (kg)	Volumen de agua (L)	Peso total (kg)
11.2-24	89	89	37	80	117	53	68	121
11.2-28	113	113	47	102	149	68	86	154
12.4-28	129	129	54	116	170	77	98	175
13.6-28	149	149	63	134	197	89	113	202
14.9-28	212	212	89	191	280	127	161	288
16.9-30	261	261	110	235	345	157	198	355
18.4-30	329	329	138	296	434	197	250	447
13.6-36	203	203	85	183	268	122	154	276
13.6-38	216	216	91	194	285	130	164	294

MAQUINARIA

Neumáticos para maquinaria: 75 % relleno			75 % relleno (solución a -20° C)			75 % relleno (Solución a -40° C)		
Dimensión	Relleno con agua al 75 % (litros)	Cantidad de agua al 75 % (kg)	Cantidad de carga (kg)	Volumen de agua (L)	Peso total (kg)	Cantidad de carga (kg)	Volumen de agua (L)	Peso total (kg)
10.0/75-15.3IMP	41	41	17	37	54	25	31	56
11.5/80-15.3IMP	62	62	26	56	82	37	47	84
12.5/80-15.3IMP	72	72	30	65	95	43	55	98

Recuerde: añada siempre al agua cloruro de calcio y no al contrario, ya que en el proceso de mezclado se genera una cantidad de calor considerable. El cloruro de calcio también aumenta el peso añadido al neumático en un 20 % por cada 3,5 lbs/gal.

Notas

Notas

Notas

Notas

Pedidos

Teléfonos:
+34 91 827 51 00
+34 973 24 01 00
+34 902 25 40 18

pedidos@nex.es
info@nex.es www.nex.es

goodyearfarmtires.eu

Los neumáticos agrícolas Goodyear se fabrican bajo licencia de Titan International Inc.

Titan Europe, Bridge Road, Cookley, Kidderminster, DY10 3SD, Reino Unido
Titan Distribution (UK) Limited, Mere Grange, Leaside, St Helens, WA9 5GG, Reino Unido
titan-intl.com